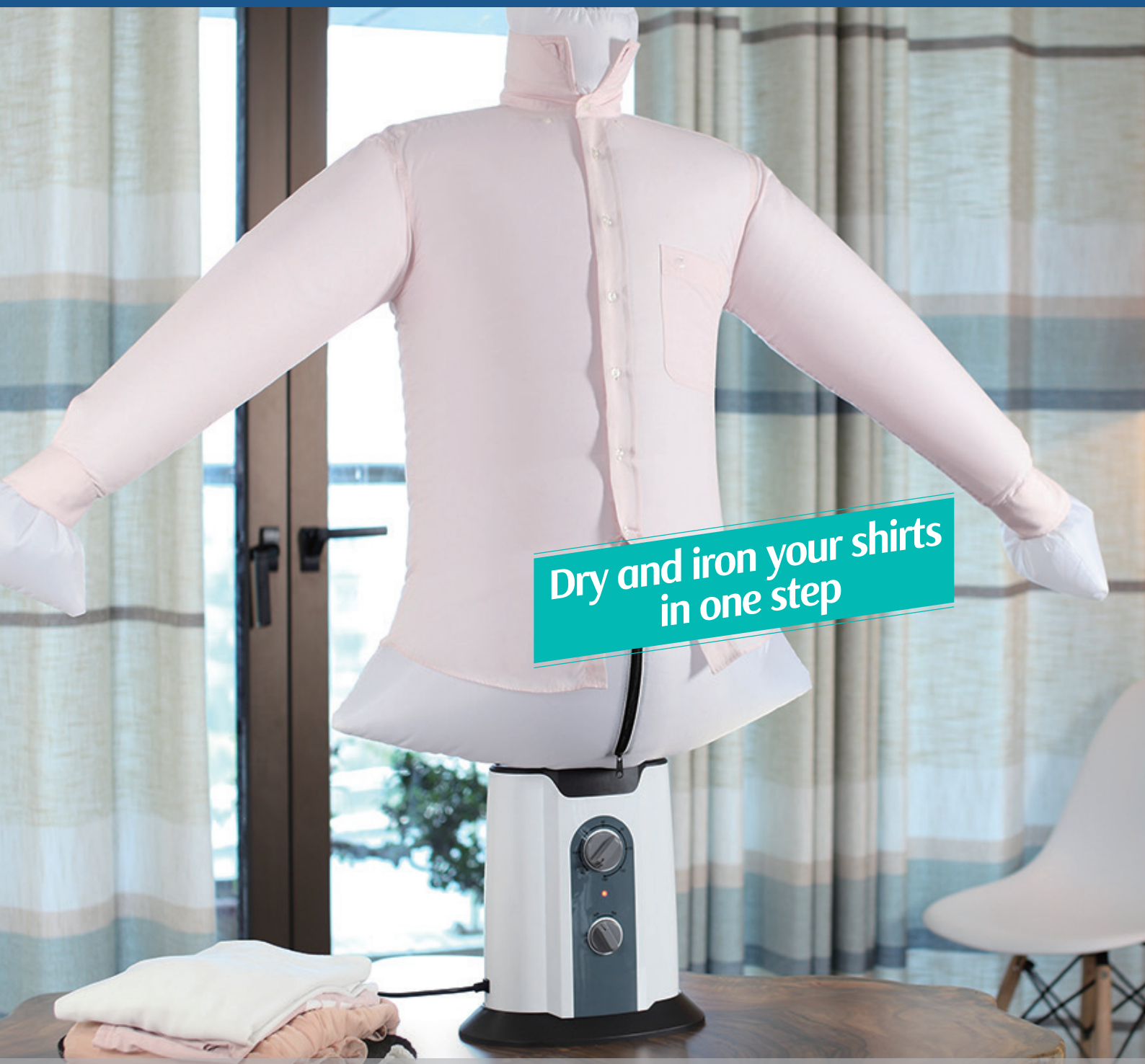

AUTOMATIC
DRY & IRON MACHINE

850W

850W

Dry by cold or hot air

180 min

Timer function (0 – 180 min)

USER MANUAL

MODEL: MOL-HA-DRY01

USER MANUAL
ELECTRIC AUTOMATIC DRY & IRON MACHINE
MODEL: MOL-HA-DRY01

TABLE OF CONTENTS:

1) Package contents
2) Parts & features
3) Safety instructions
4) Installing and using the device
5) Cleaning and maintenance
6) Specifications
7) Storage & transportation

1) PACKAGE CONTENTS

Part name	Quantity
Motor unit	1 set
Fixed base	1 pc
Outlet vent	1 pc
Supporting tube (31.5cm)	6 pcs
Connector	4 pcs
Clips	4 pcs
Top rack	1 pc
Air bag for shirts	1 pc
Bottom rack	1 pc
Short tube (13cm)	1 pc
Air bag for pants	1 pc
Air bag for shoes	1 pc
User manual	1 pc

2) PARTS & FEATURES

1. Motor unit
2. Control panel
3. Timer
4. Cold – hot selector
5. Base
6. Outlet vent
7. Support tube
8. Tube connector
9. Clips
10. Top rack
11. Shirts airbag
12. Bottom rack
13. Short tube
14. Pants airbag (optional)
15. Shoes airbag (optional)

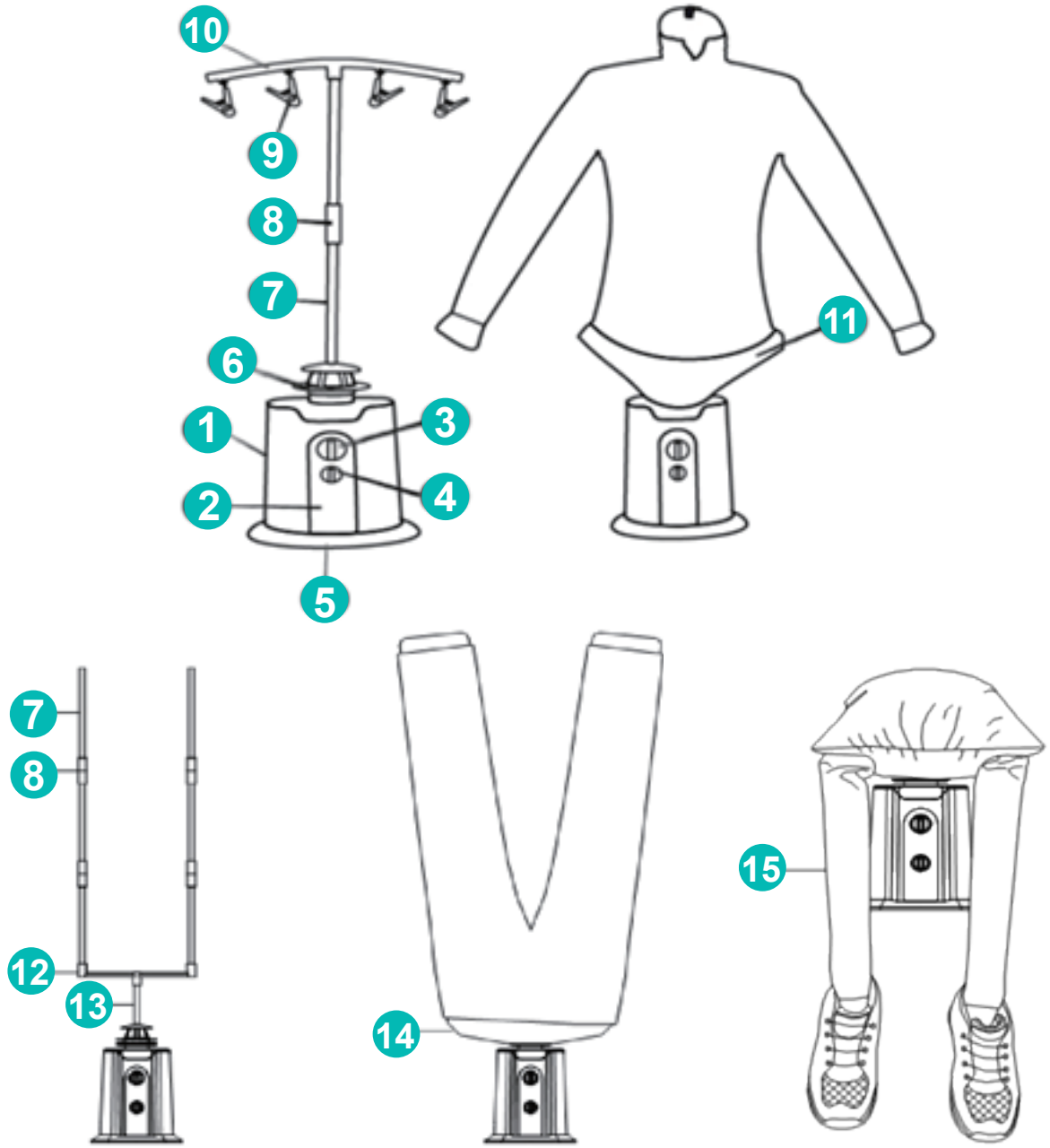

Product images may be subject to change without prior notice.

3) SAFETY INSTRUCTIONS

Before using the electric automatic dry & iron machine (hereinafter referred to as 'device'), the following basic precautions must always be taken:

WARNING!

Parts of this device can become hot. Do not touch these parts to avoid burning yourself.

Keep hands and other body parts away from hot air to avoid burning yourself

General information

• Carefully read the instructions for use and store them in a safe location. If you give this device to other people, please also pass on this manual.
• Only use this device in accordance with instructions in this user manual.
• Keep the device out of the reach of children as this device is not a toy
• Do not place the device under any mechanical stress.
• Please handle the device carefully. Jolts, impacts or falls, even from a low height, can damage the device.
• Prior to use, check the device for visible external damage. Never operate the device if it is damaged.
• The guarantee will expire immediately if damage has been caused by non-compliance with this user manual. The manufacturer accepts no liability for damage caused by non-compliance with the user manual, negligent use or use which does not comply with the conditions of this user manual.
• This device can be used by children older than 8 years and persons with reduced physical, sensory or mental capabilities or lack of experience and knowledge, but only if they are supervised and have been instructed to use the device in a safe manner and understand the hazards involved.
• Keep the device and power cord out of the reach of children below the age of 8 years.
• Keep children under strict supervision to prevent them from using the device as a toy.
• Do not allow unsupervised children to clean or maintain this device.
• Always disconnect the device from the power socket:
    o before you move the device;
    o before you store the device;
    o before you fit or remove accessories;
    o before you clean or maintain the device;
    o after you have used the device.
• Only allow repairs to be carried out by a qualified service centre. Qualified service centre: after-sales department of the manufacturer or store, which is recognised and authorised to carry out such repairs so that potential hazards can be prevented. If problems are encountered with the device, please return it to this department.
• Only hang clothes on the device after drying, never when they are fully “drip” water wet.
• Maximum load is 10 Kg of clothes and refer to the clothing label before use.
• The device is only intended to be used for drying textiles and shoes.
• This device is intended for domestic or similar use, not for professional use.

• **WARNING!** To reduce the risk of fire or electric shock, connect directly to a earthed three-prong wall power socket.

• **WARNING!** Not suitable for children under the age of 36 months. Small parts.

• **WARNING!** Do not leave packaging material lying around carelessly. This may become dangerous playing material for children. **Risk of suffocation!**

Electricity and heat

• Prior to use, check that the mains voltage is the same as the mains voltage stated

on the name plate of the device.
• Only connect the device to an earthed power socket.
• Prevent the power cord from making contact with water, hot surfaces or steam.
• Do not allow the power cord to hang over sharp edges and keep it away from hot objects and naked flames.
• Regularly check the power cord for damage.
• Do not use the device if the power cord or plug shows signs of damage. If the power cord or plug is damaged, have it replaced by a qualified service centre.
• Do not use the device if it has become faulty, has fallen or has been damaged in any way. Send the device to the manufacturer or the closest qualified service centre for inspection or repair.
• When removing the power plug from the socket, pull on the power plug itself, not the cord.
• Do not operate the device using an external time switch or a separate remote control system.
• Use a 10 amp cable if an extension cable is required. Cables with lower amperage may burn out. When plugging in the cable, make sure people cannot accidentally pull it out or trip over it.
• Prevent overload by not connecting too many devices in a group.
• Never immerse the device in water or any other liquid, to avoid the risk of electric shocks. Do not touch the device if it has fallen into water. Disconnect the device from the power socket, with the device switched OFF, and do not use it again.
• Do not use the device in the immediate vicinity of heat sources like naked flames (such as hobs).

• **WARNING!** This device is hot when in use. To avoid burns, prevent bare skin from making contact with the hot surfaces
• Never cover the air inlet and outlet, this may result in damaging the device or overheating and malfunction.

• **WARNING!** This device is NOT intended to be used in bathrooms, laundry areas and similar humid indoor locations.
• Make sure your hands are dry before touching the device or plug.
• Prior to connecting the device to the power socket, make sure the ON/OFF switch is in the OFF position.
• Only connect the device to an easily accessible power socket, so you can quickly pull it out of the power socket in case of emergency.
• Do not move or store the device until it has cooled down.
• Switch OFF the device and disconnect it from the power socket if you discover any faults during use or find any signs of damage, or if the device is not being used or is being cleaned.
• Do not crush, puncture or dismantle the device; this might damage the device.
• Disconnect the device from the power socket during lightning storms or if unused for long periods of time.
• Before cleaning the device, always disconnect it from the power socket.
• Do not open the casing as this may result in electric shock.

• **WARNING!** To reduce the risk of fire or electric shock, protect the device from dripping or splashing water, and keep it away from objects filled with liquids such as vases. Such objects should not be placed on or near the device.

Important information, follow these instructions

• This device can be used by children aged 8 and over and people with restricted physical, sensory or mental capacity or a lack of experience and expertise, provided they are under supervision or have been given instructions on the safe use of the device and are aware of the potential hazards. Children must not play with the device. Cleaning and maintenance must not be done by children unless they are over the age of 8 and under supervision.

• Never allow children to use the device without supervision. Children are unable to judge the hazards associated with incorrectly using electric devices.

• Children in the vicinity of the device must always be supervised by an adult.

• The use of accessories not recommended by the device manufacturer could lead to injury.

• Always switch OFF the device, and remove the power plug from the socket before changing accessories.

• Always allow accessories to cool down before changing to another accessory.

• Do not switch ON the device until accessories have been fitted properly.

• Do not use the device without one of the air bags in place.

• Only use the device in upright position.

• Only use the device indoors, in dry areas and not in the vicinity of water or any other liquids.

• Never immerse the device in water or any other liquid. This can cause a fatal electric shock!

• Switch OFF the device and remove the power plug from the socket when the device is not in use or is being cleaned.

• Check the device regularly for damage.

• Never use the device if the power plug show signs of damage, if the device has fallen to the ground or has any other signs of damage. In such cases, take the device to an expert for inspection and have it repaired if necessary.

• Never insert objects in any of the device’s openings.

• Clean the device thoroughly after use.

4) INSTALLING AND USING THE DEVICE

First use

Open the packaging carefully before taking out the device. Make sure the device is complete and undamaged. If any components are missing or damaged, contact the vendor and do not use the product. Retain the packaging or recycle it in accordance with local regulations.

• Remove all packaging from the device.
• Clean the device. Please refer to the 'cleaning and maintenance' section.

Using the device

1) Attach the motor unit 1 onto the base 5 until it locks into place.

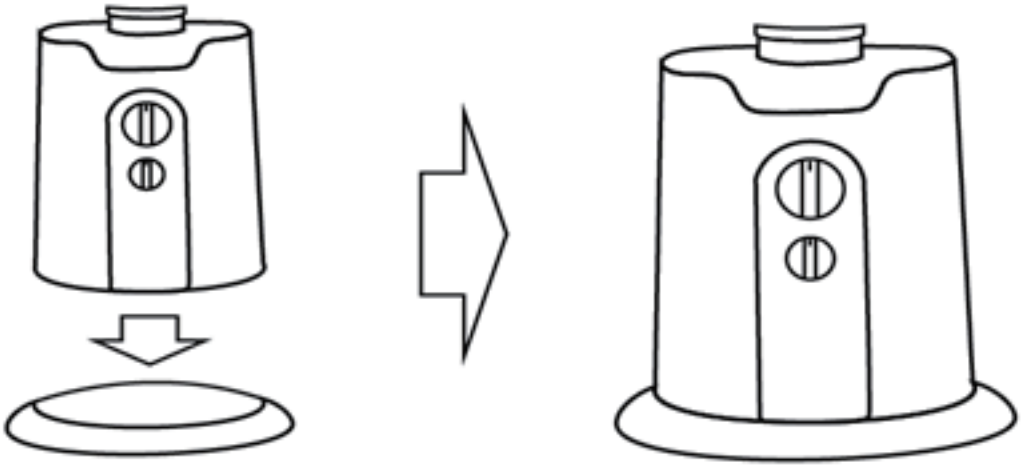

2) Open the zipper of one of the airbags and put the cover on the motor air outlet and then install the air outlet vent 6 onto the motor outlet and turn it clockwise to lock it in place.

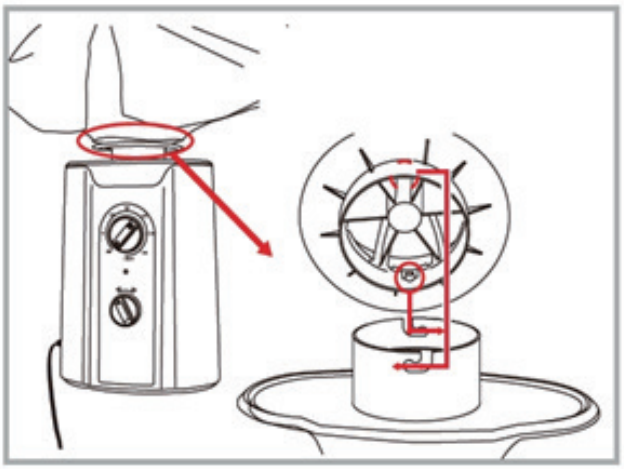

3) Using the device to iron shirts.

Install the two supporting tubes 7 with the tube connector 8 and put the top rack 10 on the supporting tube inside the shirt airbag.

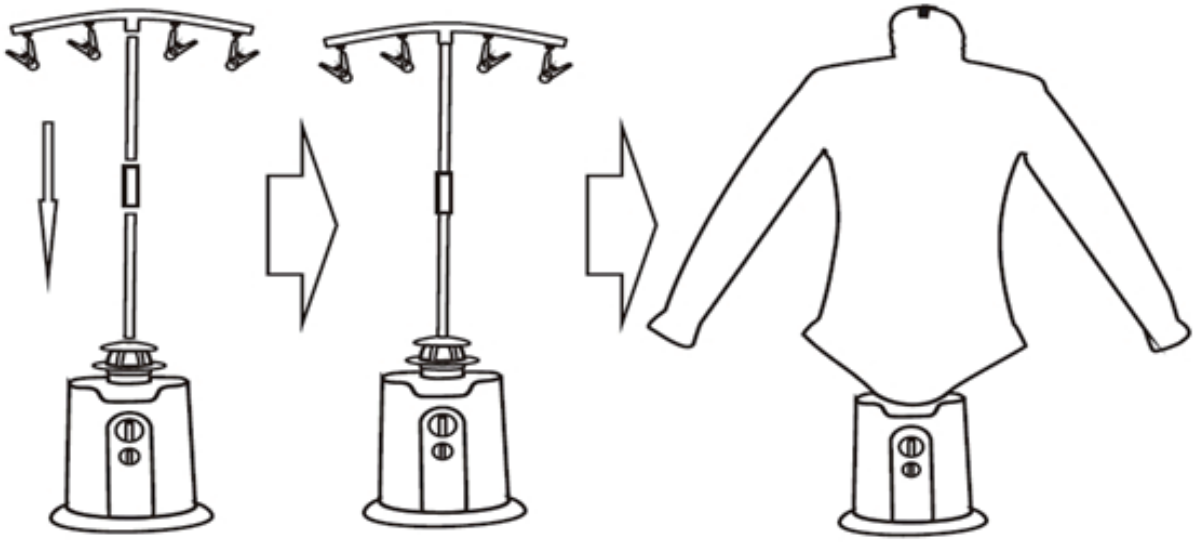

Place a shirt over the airbag, select the time you want to dry the shirt with the timer ❸ and select if you want cold or hot air blown through the airbag using the cold-hot selector ❹.

4) Using the device to iron pants (optional):

Install the supporting tubes ❼ with the connectors ❽ and ⓬ to form an U shape. Connect the short support ⓭ to the air vent inside the pants airbag.

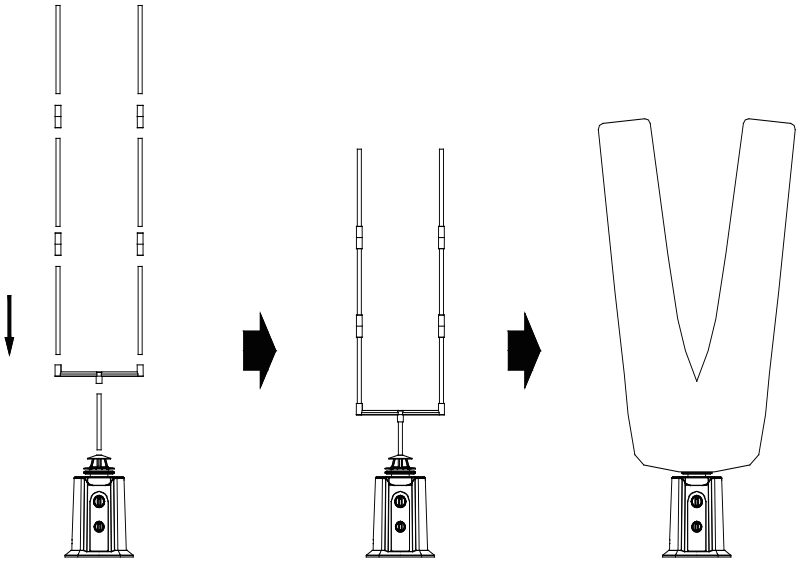

Place a pair of pants well over the airbag, select the time you want to dry the pants with the timer 3 and select if you want cold or hot air blown through the airbag using the cold-hot selector 4.

5) Using the shoes dryer (optional):

Fit the shoes dryer airbag onto the air outlet vent 6. Fit the ends into the shoes. Select the time you want to dry the shoes with the timer 3 and select if you want cold or hot air blown through the airbag using the cold-hot selector 4.

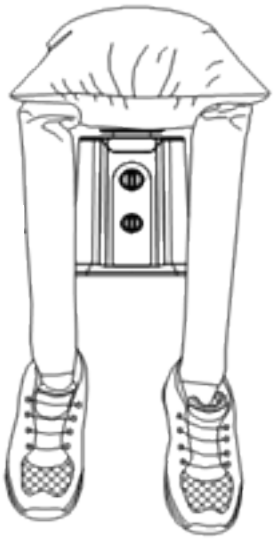

Note! Never leave the device working longer than 180 minutes continuously.

6) To disassemble the device, follow the assembly steps above in reverse order.

5) CLEANING AND MAINTENANCE

Warning

Before cleaning the device, always switch it OFF by turning the timer 3 to the OFF position, then disconnect it from the mains electricity supply and allow it to cool down fully.

Cleaning

• Never use aggressive or abrasive cleaning materials, cleaning alcohol or sharp objects like hard brushes or knives.
• Clean the exterior of the casing, the accessories and the power cord with a damp cloth.
• Then dry it with a dry cloth.

Note! The device CANNOT be immersed in water.

6) SPECIFICATIONS

• Voltage input: 220 - 240 Vac – 50/60 Hz
• Power: 850W
• Class II
• Dimensions: 26 x 32 x 16 cm (L x H x W)
• Weight: 1.4 kg

7) STORAGE & TRANSPORTATION

• When storing the device, it should first be cleaned in accordance with this user manual. The device should be stored in its original packaging.
• Always store the device in a dry and well-ventilated room and beyond the reach of children and animals.
• Protect the device against direct sunlight, vibrations and shocks.

All contents and specification mentioned in this manual are subject to change without prior notice.

INSTRUCTIONS FOR PROTECTING THE ENVIRONMENT
(WEEE, the waste electrical and electronic equipment directive)

Your product has been manufactured using high quality materials and components which can be recycled and used again. At the end of its life span, this product **cannot** be disposed of in normal domestic waste, but must be taken to a special collection point for recycling electrical and electronic equipment. The waste container marked with a cross symbol. Extra information is available in the user manual and on the packaging. The used raw materials are suitable for recycling.

By recycling used appliances or raw materials, you are making an important contribution to protecting our environment. You can ask your local council for your nearest collection point.

GEBRUIKERSHANDLEIDING: ELEKTRISCH AUTOMATISCH DROOG- EN STRIJKAPPARAAT

MODEL: MOL-HA-DRY01

INHOUDSOPGAVE:

1) Inhoud verpakking
2) Onderdelen en functies
3) Veiligheidsinstructies
4) Installatie en gebruik van het apparaat
5) Reiniging en onderhoud
6) Specificaties
7) Opslag en transport

1) INHOUD VERPAKKING

Onderdeelnaam	Aantal
Motoreenheid	1 set
Vaste voet	1 stuks
Luchtuitlaat	1 stuks
Steunbuis (31,5cm)	6 stuks
Verbindingsstuk	4 stuks
Klemmen	4 stuks
Bovenste rek	1 stuks
Opblaasvorm voor overhemden, blouses en T-shirts	1 stuks
Onderste rek	1 stuks
Korte buis (13cm)	1 stuks
Opblaasvorm voor broeken	1 stuks
Opblaasvorm voor schoenen	1 stuks
Gebruikershandleiding	1 stuks

2) ONDERDELEN EN FUNCTIES

1. Motoreenheid
2. Bedieningspaneel
3. Timer
4. Keuzeknop koud - warm
5. Voet
6. Luchtuitlaat
7. Steunbuis
8. Verbindingsstuk buizen
9. Klemmen
10. Bovenste rek
11. Opblaasvorm voor overhemden, blouses en T-shirts
12. Onderste rek
13. Korte buis
14. Opblaasvorm voor broeken (optioneel)
15. Opblaasvorm voor schoenen (optioneel)

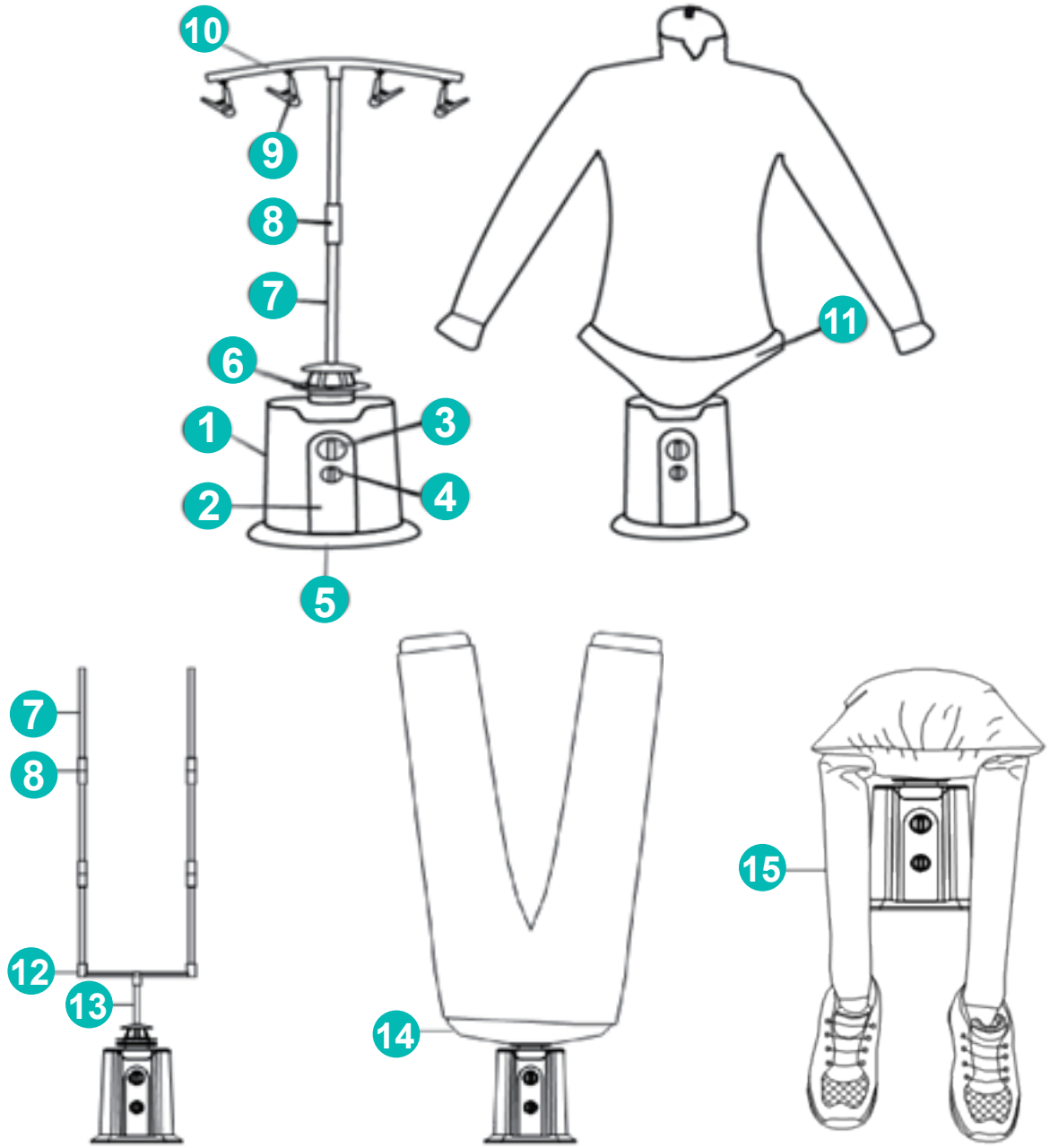

Productafbeeldingen kunnen zonder mededeling vooraf worden gewijzigd.

3) VEILIGHEIDSINSTRUCTIES

Voordat u het elektrische automatische droog- en strijkapparaat gebruikt (hierna ‘apparaat’ genoemd), moet u eerst de volgende voorzorgsmaatregelen treffen:

WAARSCHUWING!

Onderdelen van dit apparaat kunnen heet worden. Raak deze niet aan om te voorkomen dat u zich verbrandt.
Houd handen en andere lichaamsdelen uit de buurt van de hete lucht, om brandwonden te voorkomen.

Algemene informatie

• Lees deze instructies vóór gebruik goed door en bewaar ze op een veilige plaats. Als u dit apparaat aan iemand anders geeft, geef deze handleiding daar dan bij.

• Gebruik dit apparaat uitsluitend volgens de instructies in deze gebruikershandleiding.

• Houd het apparaat buiten bereik van kinderen omdat dit apparaat geen speelgoed is.

• Zorg ervoor dat het apparaat niet wordt blootgesteld aan enige mechanische belasting.

• Ga voorzichtig met het apparaat om. Het apparaat kan beschadigd raken door een schok, stoot of val, zelfs van een geringe hoogte.

• Controleer het apparaat vóór gebruik op zichtbare beschadigingen aan de buitenkant. Gebruik het apparaat niet als het beschadigd is.

• De garantie komt direct te vervallen in geval van schade als gevolg van het niet in acht nemen van deze gebruikershandleiding. De fabrikant accepteert geen aansprakelijkheid voor schade als gevolg van het niet in acht nemen van de gebruikershandleiding, onzorgvuldig gebruik of gebruik dat niet overeenstemt met de voorwaarden in deze gebruikershandleiding.

• Het apparaat mag worden gebruikt door kinderen ouder dan 8 jaar en personen met verminderde lichamelijke, zintuiglijke of geestelijke vaardigheden of gebrek aan ervaring en kennis, maar uitsluitend onder toezicht en nadat zij zijn geïnstrueerd inzake het veilig gebruik van het apparaat en bekend zijn met de gevaren.

• Houd dit apparaat en het stroomsnoer buiten bereik van kinderen jonger dan 8 jaar.

• Houd kinderen goed in de gaten en voorkom dat ze het apparaat gebruiken als speelgoed.

• Laat kinderen dit apparaat niet zonder toezicht schoonmaken of onderhouden.

• Haal altijd de stekker van het apparaat uit het stopcontact:

- o voordat u het apparaat verplaatst;
- o voordat u het apparaat opbergt;
- o voordat u hulpstukken aanbrengt of verwijdert;
- o voordat u het apparaat schoonmaakt of onderhoudt;
- o nadat u het apparaat hebt gebruikt.

• Laat reparaties uitsluitend uitvoeren door een erkend servicecentrum. Erkend servicecentrum: serviceafdeling van de fabrikant of winkel die erkend en bevoegd is om dergelijke reparaties uit te voeren, zodat mogelijke gevaren worden vermeden. Als u problemen met het apparaat ondervindt, breng het dan naar dit servicecentrum.

• Hang kleren pas op het apparaat als ze zijn gedroogd, nooit als ze nog druipend nat zijn.

• De maximale belasting van het apparaat is 10 kg. Lees het label van de kleding voordat u het apparaat gebruikt.

• Het apparaat is uitsluitend bedoeld voor het drogen van textiel en schoenen.

• Dit apparaat is uitsluitend bedoeld voor huishoudelijk gebruik, niet voor professioneel gebruik.

• **WAARSCHUWING!** Verklein het risico op brand of een elektrische schok door het apparaat rechtstreeks aan te sluiten op een geaard stopcontact aan de muur.

• **WAARSCHUWING!** Uit de buurt houden van kinderen jonger dan 3 jaar. Kleine onderdelen.

• **WAARSCHUWING!** Laat verpakkingsmateriaal niet onbeheerd rondslingeren. Het kan gevaar opleveren wanneer kinderen ermee spelen. **Kans op verstikking!**

Elektriciteit en warmte

• Controleer vóór gebruik of de netspanning gelijk is aan de spanning vermeld op het typeplaatje van het apparaat.

• Sluit het apparaat alleen aan op een geaard stopcontact.

• Voorkom dat het stroomsnoer in aanraking komt met water, hete oppervlakken of stoom.

• Laat het stroomsnoer niet over scherpe randen hangen en houd het uit de buurt van hete voorwerpen en open vuur.

• Controleer het stroomsnoer regelmatig op beschadigingen.

• Gebruik het apparaat niet als het snoer of de stekker beschadigingen vertoont. Als het stroomsnoer of de stekker beschadigd is, schakel dan een gekwalificeerd servicecentrum in.

• Gebruik het apparaat niet als het niet goed werkt, gevallen is of op enige manier beschadigd is geraakt. Stuur het apparaat naar de fabrikant of het dichtstbijzijnde servicecentrum voor inspectie of reparatie.

• Als u de stekker uit het stopcontact haalt, trek dan aan de stekker zelf, niet aan het snoer.

• Gebruik het apparaat niet met een externe tijdschakelaar of een afzonderlijke afstandsbediening.

• Gebruik een snoer van 10 ampère als er een verlengsnoer nodig is. Snoeren met een lager amperage kunnen doorbranden. Als u de stekker in het stopcontact steekt, zorg er dan voor dat anderen het snoer niet per ongeluk kunnen lostrekken of erover kunnen struikelen.

• Voorkom overbelasting door niet te veel apparaten op één groep aan te sluiten.

• Dompel het apparaat nooit onder in water of een andere vloeistof. Zo voorkomt u de kans op een elektrische schok. Raak het apparaat niet aan als het in water is gevallen. Schakel het apparaat in dat geval uit, trek de stekker uit het stopcontact en gebruik het niet meer.

• Gebruik het apparaat niet in de buurt van hittebronnen zoals open vuur (gasfornuis) of kookplaten).

• **WAARSCHUWING!** Dit apparaat wordt heet tijdens het gebruik ervan. Voorkom brandwonden door ervoor te zorgen dat de blote huid niet in contact komt met de hete oppervlakken.

• Zorg ervoor dat de luchtinlaat en -uitlaat niet worden afgedekt. Dit kan ertoe leiden dat het apparaat beschadigd of oververhit raakt en niet meer goed werkt.

• **WAARSCHUWING!** Dit apparaat is niet bedoeld om te worden gebruikt in de badkamer, in de buurt van wasmachines en andere vochtige plekken binnenshuis.

• Zorg ervoor dat uw handen droog zijn voordat u het apparaat of de stekker aanraakt.
• Voordat u de stekker van het apparaat in het stopcontact steekt, moet u controleren of de AAN-/UIT-schakelaar op de UIT-stand staat.
• Steek de stekker van het apparaat uitsluitend in een stopcontact dat gemakkelijk toegankelijk is, zodat u de stekker in geval van nood snel uit het stopcontact kunt trekken.
• Verplaats of berg het apparaat pas op als het is afgekoeld.
• Schakel het apparaat UIT en haal de stekker uit het stopcontact als u tijdens het gebruik storingen bemerkt, tekenen van beschadiging constateert, het apparaat niet gebruikt of het schoonmaakt.
• Het apparaat mag niet klem komen te zitten of worden gedemonteerd; hierdoor kan het beschadigd raken.
• Haal de stekker van het apparaat uit het stopcontact als het onweert of als u het apparaat gedurende langere tijd niet gebruikt.
• Haal de stekker van het apparaat altijd uit het stopcontact voordat u het schoonmaakt.
• Open de behuizing niet. Als u dit wel doet, loop u kans op een elektrische schok.
• **WAARSCHUWING!** Om de kans op brand of een elektrische schok te verminderen, moet u het apparaat beschermen tegen druppelend of opspattend water en uit de buurt houden van met water gevulde voorwerpen zoals vazen. Dergelijke voorwerpen mogen niet op of in de buurt van het apparaat worden geplaatst.

Belangrijke informatie – volg deze instructies op
• Dit apparaat mag worden gebruikt door kinderen van 8 jaar en ouder en personen met verminderde lichamelijke, zintuiglijke of geestelijke vaardigheden of gebrek aan ervaring en kennis, op voorwaarde dat zij in de gaten worden gehouden en instructies hebben ontvangen over het veilige gebruik van het apparaat en op de hoogte zijn van de gevaren ervan. Laat kinderen nooit met het apparaat spelen. Reiniging en onderhoud dienen niet te worden uitgevoerd door kinderen, tenzij ze ouder zijn dan 8 en onder toezicht staan van een volwassene.
• Laat het apparaat nooit door kinderen gebruiken zonder toezicht. Kinderen zijn niet in staat de gevaren te beoordelen die gepaard gaan met onjuist gebruik van elektrische apparaten.
• Kinderen in de buurt van het apparaat moeten altijd door een volwassene in de gaten worden gehouden.
• Het gebruik van hulpstukken die niet worden aanbevolen door de fabrikant van het apparaat kan leiden tot lichamelijk letsel.
• Schakel het apparaat altijd UIT en haal de stekker uit het stopcontact voordat u hulpstukken verwisselt.
• Laat hulpstukken altijd afkoelen voordat u ze verwisselt.
• Zet het apparaat pas AAN als alle hulpstukken goed zijn bevestigd.
• Gebruik het apparaat nooit zonder een opblaasvorm te plaatsen.
• Gebruik het apparaat alleen in rechtopstaande positie.
• Gebruik het apparaat uitsluitend binnenshuis, in droge gebieden en niet in de buurt

van water of andere vloeistoffen.
• Dompel het apparaat nooit in water of een andere vloeistof. Dit kan een dodelijke elektrische schok veroorzaken!
• Schakel het apparaat UIT en haal de stekker uit het stopcontact wanneer u het apparaat niet gebruikt of wilt reinigen.
• Controleer het apparaat regelmatig op schade.
• Gebruik het apparaat niet als de stekker zichtbaar is beschadigd, als het apparaat op de grond is gevallen of andere sporen van schade vertoont. In een dergelijk geval moet u het apparaat door een deskundige laten inspecteren en eventueel laten repareren.
• Steek nooit voorwerpen in de openingen van het apparaat.
• Reinig het apparaat grondig na gebruik.

4) INSTALLATIE EN GEBRUIK VAN HET APPARAAT

Voor de eerste keer gebruiken
Open de verpakking voorzichtig en haal het apparaat eruit. Controleer of het apparaat volledig en onbeschadigd is. Mochten er onderdelen beschadigd zijn of ontbreken, neem dan contact op met de verkoper en gebruik het product niet. Bewaar de verpakking of recycle deze zoals voorgeschreven door lokale regelgeving.

• Verwijder al het verpakkingsmateriaal van het apparaat.
• Maak het apparaat schoon. Raadpleeg het onderdeel 'Reiniging en onderhoud'.

Gebruik van het apparaat

1) Bevestig de motoreenheid 1 op de voet 5 totdat deze vastklikt.

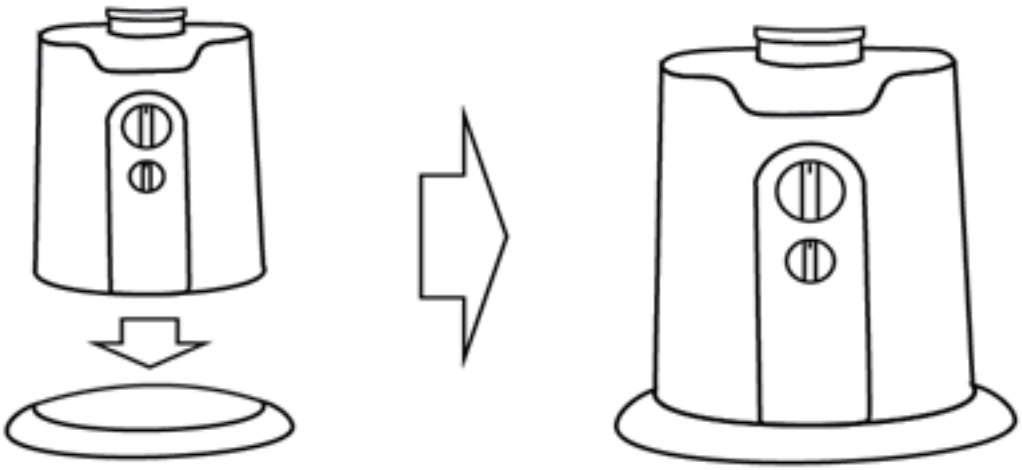

2) Open de rits van één van de opblaasvormen en plaats het deksel op de luchtuitlaat van de motor. Plaats daarna de luchtuitlaat 6 op de uitlaat van de motor en draai deze rechtsom totdat deze vastklikt.

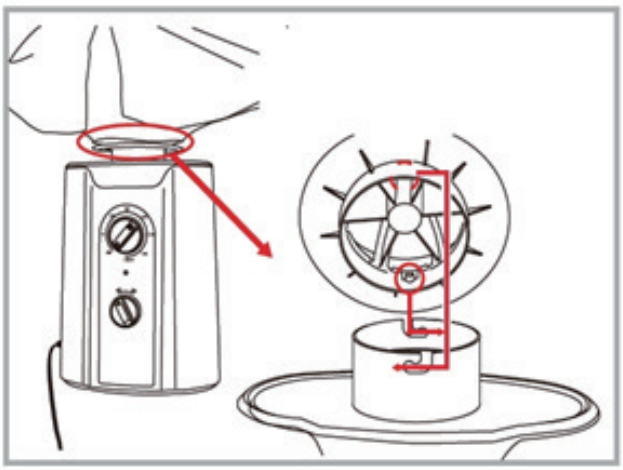

3) Gebruik van het apparaat voor het strijken van overhemden, blouses en T-shirts.

Installeer de twee buizen 7 met behulp van het verbindingsstuk voor buizen 8 en plaats het bovenste rek 10 op de steunbuis in de opblaasvorm voor overhemden, blouses en T-shirts.

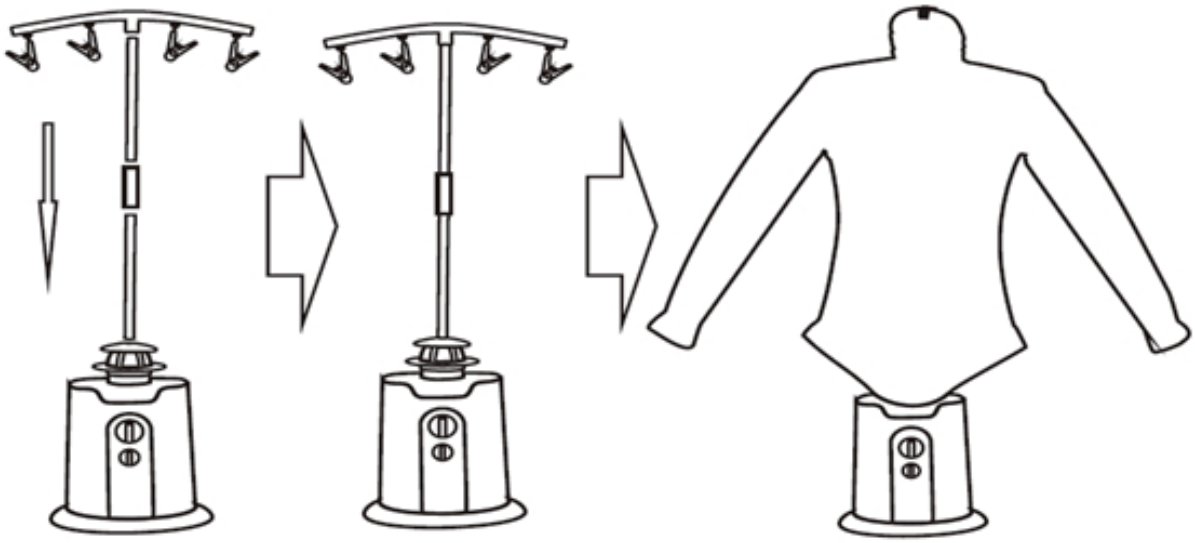

Plaats een overhemd, blouse of T-shirt op de opblaasvorm, selecteer de droogtijd voor het kledingstuk met de timer 3 en selecteer met de keuzeknop koud - warm 4 of u koude of warme lucht door de opblaasvorm wilt laten blazen.

4) Gebruik van het apparaat voor het strijken van broeken (optioneel):
Installeer de steunbuizen 7 met de verbindingsstukken 8 en 12 om een U-vorm te vormen. Sluit de korte steun 13 aan op de luchtopening in de opblaasvorm voor broeken.

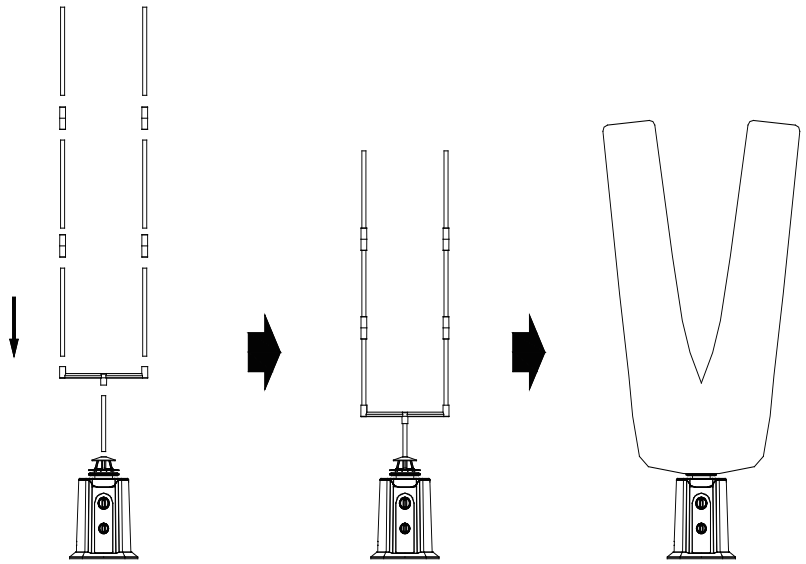

Plaats een broek stevig over de opblaasvorm, selecteer de droogtijd voor de broek met de timer 3 en selecteer met de keuzeknop koud - warm 4 of u koude of warme lucht door de opblaasvorm wilt laten blazen.

5) Gebruik van de droger voor schoenen (optioneel):
Plaats de opblaasvorm voor het drogen van schoenen op de luchtuitlaat 6. Plaats de uiteinden in de schoenen. Selecteer de droogtijd voor de schoenen met de timer 3 en selecteer met de keuzeknop koud - warm 4 of u koude of warme lucht door de opblaasvorm wilt laten blazen.

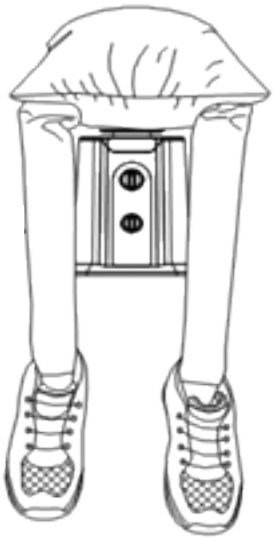

Let op! Laat het apparaat nooit langer dan 180 minuten aaneen werken.

6) Om het apparaat te demonteren, volgt u de bovenstaande montagestappen in omgekeerde volgorde.

5) REINIGING EN ONDERHOUD

Waarschuwing
Voordat u het apparaat gaat reinigen, moet u het altijd uitschakelen door de timer ❸ naar de UIT-stand te draaien. Daarna moet u de stekker uit het stopcontact halen en het apparaat volledig laten afkoelen.

Reiniging
• Maak nooit gebruik van agressieve of schurende materialen, reinigingsalcohol of scherpe objecten zoals harde borstels of messen.
• Reinig de buitenkant van het apparaat, de hulpstukken en het stroomsnoer met een vochtige doek.
• Droog deze daarna met een droge doek.

Let op! Het apparaat mag niet worden ondergedompeld in water.

6) SPECIFICATIES

• Ingangsspanning: 220 - 240 V AC – 50/60 Hz
• Voeding: 850W
• Klasse II
• Afmetingen: 26 x 32 x 16 cm (l x h x b)
• Gewicht: 1,4 kg

7) OPSLAG EN TRANSPORT

• Voordat u het apparaat opbergt, moet u het eerst reinigen zoals beschreven in deze gebruikershandleiding. Bewaar het apparaat in de oorspronkelijke verpakking.
• Berg het apparaat altijd op in een droge, goed geventileerde ruimte, buiten bereik van kinderen en huisdieren.
• Bescherm het apparaat tegen direct zonlicht, trillingen en schokken.

Alle in deze handleiding vermelde informatie en specificaties kunnen zonder voorafgaande kennisgeving worden gewijzigd.

MILIEUVOORSCHRIFTEN

(AEEA, de richtlijn voor afgedankte elektrische en elektronische apparatuur))

Dit product is vervaardigd van kwalitatief hoogwaardige materialen en onderdelen die gerecycled en opnieuw gebruikt kunnen worden. Na afloop van zijn levensduur mag dit product **niet** worden meegegeven met het huishoudelijk afval. Het moet naar een speciaal inzamelpunt worden gebracht voor het recyclen van elektrische en elektronische apparatuur. De afvalcontainer gemarkeerd met een kruis. Extra informatie is verkrijgbaar in de gebruikershandleiding en op de verpakking. De gebruikte grondstoffen zijn geschikt voor recycling.

Door het recyclen van gebruikte apparaten of grondstoffen levert u een belangrijke bijdrage aan de bescherming van ons milieu. Vraag uw gemeente waar het dichtstbijzijnde inzamelpunt is.

MANUEL D'UTILISATION : MACHINE ÉLECTRIQUE DE SÉCHAGE ET REPASSAGE AUTOMATIQUE

MODEL: MOL-HA-DRY01

SOMMAIRE :

1) Contenu du paquet
2) Parties & caractéristiques
3) Instructions de sécurité
4) Installation et utilisation de l'appareil
5) Nettoyage et entretien
6) Spécifications
7) Stockage & transport

1) CONTENU DU PAQUET

Élément	Quantité
Moteur	1 unité
Base	1 pc
Ventilateur	1 pc
Tube de soutien (31,5cm)	6 pcs
Connecteur	4 pcs
Clips	4 pcs
Cintre supérieur	1 pc
Coussin gonflable pour chemises	1 pc
Barre inférieure	1 pc
Tube court (13cm)	1 pc
Coussin gonflable pour pantalons	1 pc
Coussin gonflable pour chaussures	1 pc
Manuel d'utilisation	1 pc

2) PARTIES & CARACTÉRISTIQUES

1. Moteur
2. Panneau de contrôle
3. Minuterie
4. Sélecteur froid – chaud
5. Base
6. Ventilateur
7. Tube de support
8. Connecteur de tubes
9. Clips
10. Cintre supérieur
11. Coussin gonflable pour chemises
12. Barre inférieure
13. Tube court
14. Coussin gonflable pour pantalons (en option)
15. Coussin gonflable pour chaussures (en option)

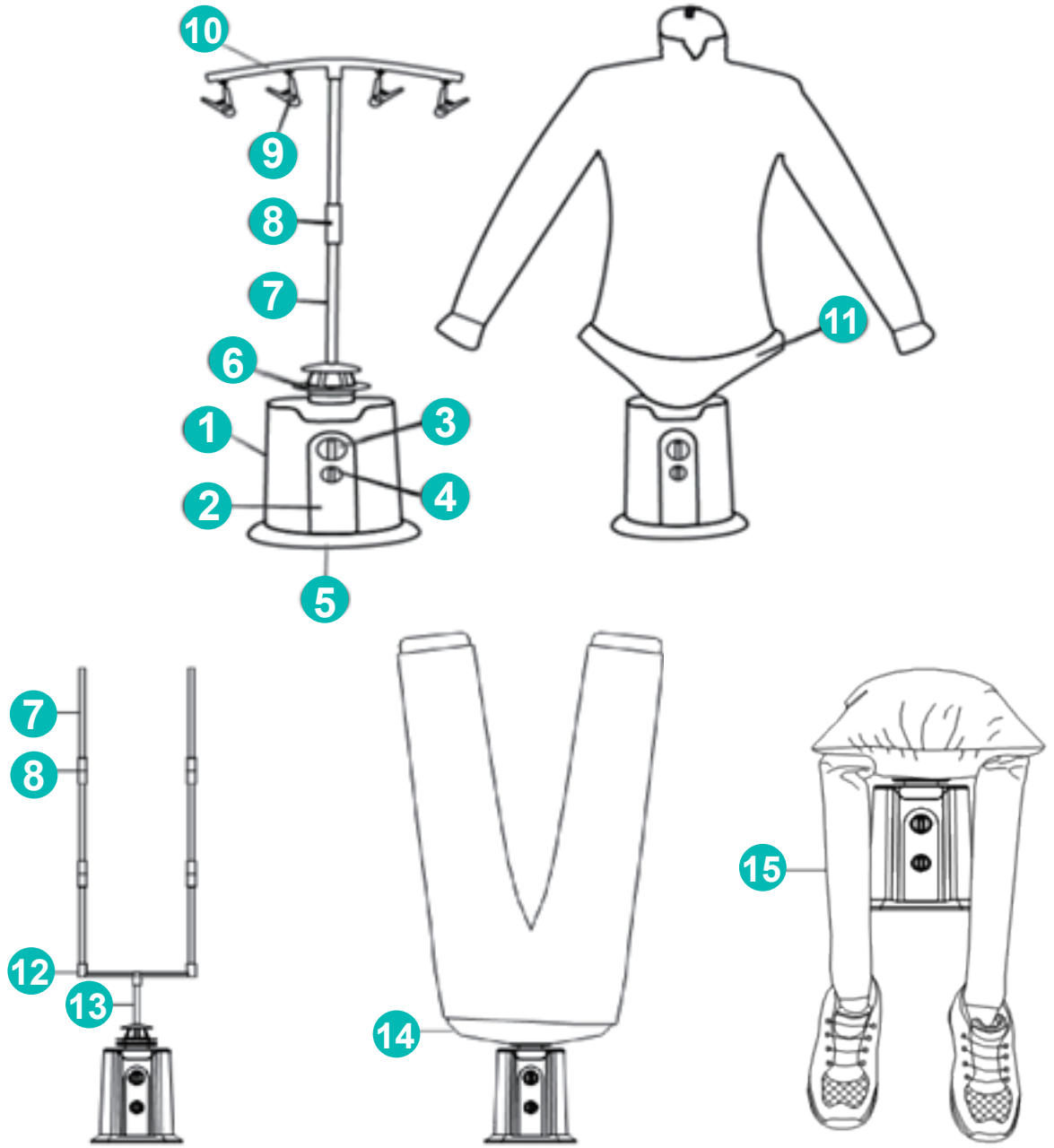

Les images du produit peuvent être sujettes à des modifications sans préavis.

3) INSTRUCTIONS DE SÉCURITÉ

Avant l'utilisation de la machine électrique de séchage et repassage automatique (appelée par la suite 'appareil'), les précautions suivantes doivent être observées :

ATTENTION !

Certaines parties de cet appareil peuvent devenir très chaudes. Ne pas les toucher pour éviter de se brûler.

Tenir les mains et autres parties du corps loin de la vapeur chaude pour éviter de se brûler.

Informations générales

• Lire attentivement les instructions pour utiliser et entreposer l'appareil dans un lieu sûr. Si cet appareil est remis à une autre personne, lui remettre aussi ce manuel d'utilisation.
• Utiliser cet appareil conformément aux instructions de ce manuel d'utilisation.
• Tenir l'appareil hors de portée des enfants, car cet appareil n'est pas un jouet.
• Ne pas exposer l'appareil à des contraintes mécaniques.
• Manier l'appareil avec précaution. Tout choc, heurt ou chute, même de faible hauteur, peut endommager l'appareil.
• Avant l'utilisation, vérifier si l'appareil ne présente pas de dommages externes visibles. Ne jamais faire fonctionner l'appareil s'il est endommagé.
• La garantie sera immédiatement annulée si les dommages sont causés par le non-respect du manuel d'utilisation. Le fabricant décline toute responsabilité pour les dommages causés par le non-respect du manuel d'utilisation, une utilisation négligente ou une utilisation qui ne respecte pas les conditions du manuel d'utilisation.
• Cet appareil peut être utilisé par les enfants de 8 ans et plus et les personnes ayant des capacités physiques, sensorielles ou mentales réduites ou un manque d'expérience et de connaissances, à condition qu'ils soient surveillés et qu'ils aient reçu les instructions nécessaires pour utiliser l'appareil en toute sécurité et qu'ils soient conscients des risques possibles.
• Tenir l'appareil et le cordon d'alimentation hors de portée des enfants de moins de 8 ans.
• Surveiller de près les enfants pour éviter qu'ils n'utilisent l'appareil comme un jouet.
• Ne pas permettre à des enfants sans surveillance de nettoyer ou entretenir cet appareil.
• Toujours débrancher l'appareil de la prise de courant :
  o avant de déplacer l'appareil ;
  o avant de ranger l'appareil ;
  o avant de mettre en place ou retirer des accessoires ;
  o avant de nettoyer ou entretenir l'appareil ;
  o après l'utilisation de l'appareil.
• Faire uniquement réparer l'appareil par un centre de service qualifié. Centre de service qualifié : service après-vente du fabricant ou magasin, qui est reconnu et autorisé à effectuer des réparations, afin de prévenir d'éventuels dangers. Si l'appareil présente des problèmes, le renvoyer à ce centre de service.
• Accrocher uniquement des vêtements sur l'appareil après les avoir séchés, jamais lorsqu'ils sont encore trempés.
• La charge maximale est de 10 kg de vêtements et consulter l'étiquette des vêtements avant de les sécher.
• L'appareil est uniquement destiné au séchage de textiles et de chaussures.
• Cet appareil est destiné à un usage domestique ou similaire, et pas à un usage professionnel.

⚠ **• ATTENTION !** Pour réduire les risques d'incendie ou de choc électrique, connecter directement l'appareil à une prise murale à trois broches avec mise

à la terre.
• **ATTENTION !** Ne convient pas pour les enfants de moins de 36 mois. Petites pièces.

• **ATTENTION !** Ne pas laisser traîner le matériel d'emballage. Celui-ci pourrait être dangereux pour les jeux d'enfants. **Risque de suffocation !**

Électricité et chaleur

• Avant l'utilisation, vérifier si la tension secteur est identique à la tension secteur indiquée sur l'appareil.
• Brancher l'appareil uniquement dans une prise de courant mise à la terre.
• Éviter le contact du cordon d'alimentation avec de l'eau, des surfaces chaudes ou de la vapeur.
• Ne pas laisser pendre le cordon d'alimentation par-dessus des bords tranchants, et le garder éloigné d'objets chauds et de flammes nues.
• Contrôler régulièrement si le cordon d'alimentation n'est pas endommagé.
• Ne pas utiliser l'appareil si le cordon d'alimentation ou la fiche sont endommagés. Si le cordon d'alimentation ou la fiche sont endommagés, les faire remplacer par un centre de service qualifié.
• Ne pas utiliser l'appareil s'il est défectueux, s'il est tombé ou s'il a été endommagé de façon quelconque. Envoyer l'appareil au fabricant ou centre de service qualifié le plus proche pour inspection ou réparation.
• Pour retirer la fiche de la prise de courant, tirer sur la fiche elle-même, pas sur le cordon.
• Ne pas faire fonctionner l'appareil à l'aide d'une minuterie externe ou d'un système de télécommande séparé.
• Si une rallonge est nécessaire, utiliser un câble de 10 ampères. Les câbles avec un ampérage inférieur peuvent prendre feu. En branchant le câble, faire attention que personne ne puisse le tirer accidentellement ou trébucher sur celui-ci.
• Prévenir la surcharge en ne branchant pas trop d'appareils sur un seul groupe.
• Ne jamais immerger l'appareil dans l'eau ou tout autre liquide, pour éviter le risque de chocs électriques. Ne pas toucher l'appareil s'il est tombé à l'eau. Retirer la fiche de la prise de courant, avec l'appareil arrêté et ne plus l'utiliser.
• Ne pas utiliser l'appareil à proximité de sources de chaleur telles que des flammes nues (comme des cuisinières).

• **ATTENTION !** Cet appareil devient très chaud pendant l'utilisation. Pour prévenir les brûlures, éviter le contact de la peau nue avec les surfaces chaudes.
• Ne jamais couvrir l'entrée et la sortie d'air, cela pourrait endommager l'appareil ou provoquer une surchauffe ou un dysfonctionnement.

• **ATTENTION !** Cet appareil NE DOIT PAS être utilisé dans la salle de bains, les buanderies ou d'autres endroits humides dans la maison.
• S'assurer d'avoir les mains sèches avant de toucher l'appareil ou la fiche.
• Avant de brancher l'appareil sur la prise de courant, s'assurer que l'interrupteur marche/arrêt soit en position d'arrêt (OFF).
• Brancher uniquement l'appareil dans une prise de courant facilement accessible, pour pouvoir rapidement en retirer la fiche en cas d'urgence.
• Ne pas déplacer ou ranger l'appareil avant qu'il ait refroidi.

• Arrêter l’appareil (OFF) et retirer la fiche de la prise de courant en cas de dommages ou de défauts pendant l’utilisation, lorsque l’appareil n’est pas utilisé ou lorsqu’il est nettoyé.
• Ne pas écraser, percer ou démonter l’appareil, cela pourrait endommager l’appareil.
• Débrancher l’appareil de la prise de courant lors d’orages ou lorsque l’appareil n’est pas utilisé pendant de longues périodes.
• Avant de nettoyer l’appareil, toujours le débrancher de la prise de courant.
• Ne pas ouvrir le boîtier car cela pourrait provoquer un choc électrique.
• **ATTENTION !** Pour réduire le risque d’incendie ou de choc électrique, protéger l’appareil de ruissellement ou d’éclaboussures d’eau, et le tenir à l’écart d’objets remplis de liquides, tels que des vases. De tels objets ne doivent pas être placés sur l’appareil ou à proximité.

Informations importantes, suivre ces instructions
• Cet appareil peut être utilisé par les enfants de 8 ans et plus et les personnes ayant des capacités physiques, sensorielles ou mentales réduites ou un manque d’expérience et de connaissances, à condition qu’ils soient surveillés ou qu’ils aient reçu les instructions nécessaires pour utiliser l’appareil en toute sécurité et qu’ils soient conscients des risques possibles. Les enfants ne doivent pas jouer avec l’appareil. Le nettoyage et l’entretien ne doivent pas être effectués par des enfants, à moins qu’ils aient plus de 8 ans et qu’ils soient sous la surveillance d’un adulte.
• Ne jamais permettre à des enfants d’utiliser l’appareil sans surveillance. Les enfants ne peuvent pas estimer les risques liés à une utilisation incorrecte d’appareils électriques.
• Les enfants se trouvant à proximité de l’appareil doivent toujours être surveillés par un adulte.
• L’utilisation d’accessoires qui ne sont pas recommandés par le fabricant peut mener à des blessures.
• Toujours arrêter l’appareil (OFF) et retirer la fiche de la prise de courant avant de changer d’accessoires.
• Toujours laisser les accessoires refroidir avant de passer à un autre accessoire.
• Ne pas mettre en marche l’appareil avant que les accessoires aient été correctement fixés.
• Ne jamais utiliser l’appareil sans un des coussins gonflables mis en place.
• Toujours utiliser l’appareil en position verticale.
• Utiliser l’appareil uniquement à l’intérieur, en lieux secs et pas à proximité d’eau ou d’autres liquides.
• Ne jamais immerger l’appareil dans de l’eau ou tout autre liquide. Cela peut provoquer un choc électrique fatal !
• Arrêter l’appareil (OFF) et retirer la fiche de la prise de courant lorsque l’appareil n’est pas utilisé ou lorsqu’il est nettoyé.
• Vérifier régulièrement si l’appareil n’est pas endommagé.
• Ne jamais utiliser l’appareil si la fiche est endommagée, si l’appareil est tombé parterre ou s’il présente d’autres dommages. En ce cas, présenter l’appareil à un expert pour inspection et le faire réparer si nécessaire.
• Ne jamais insérer d’objets dans aucune des ouvertures de l’appareil.

• Nettoyer soigneusement l'appareil après l'utilisation.

4) INSTALLATION ET UTILISATION DE L'APPAREIL

Première utilisation

Ouvrir l'emballage avec précaution avant d'en sortir l'appareil. S'assurer que l'appareil soit complet et en bon état. S'il y a des composants qui manquent ou sont endommagés, contacter le fournisseur et ne pas utiliser le produit. Conserver l'emballage ou le recycler conformément aux réglementations locales.

• Retirer tout matériau d'emballage de l'appareil.
• Nettoyer l'appareil. Voir la section « Nettoyage et entretien ».

Utilisation de l'appareil

1) Fixer le moteur 1 sur la base 5 jusqu'à ce qu'il s'enclenche.

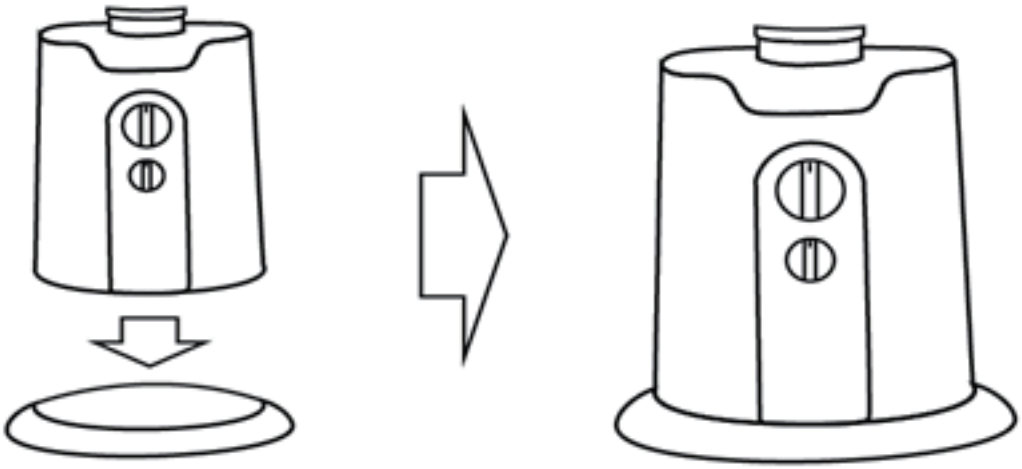

2) Ouvrir le zip d'un des coussins gonflables, placer le couvercle sur la sortie d'air du moteur et installer le ventilateur 6 sur la sortie d'air du moteur en le tournant dans le sens horaire pour le verrouiller.

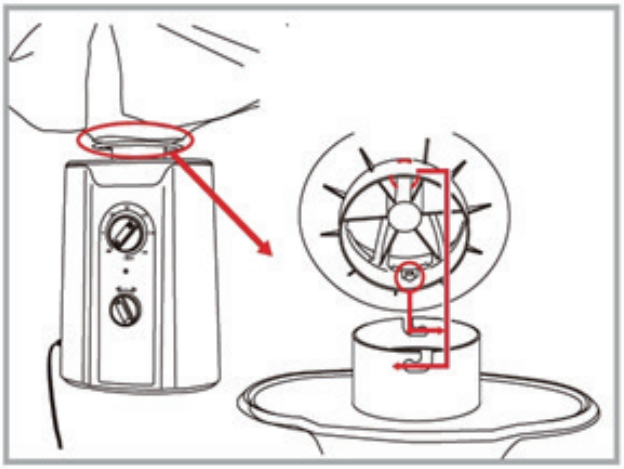

3) Utilisation de l'appareil pour repasser une chemise :

Mettre en place les deux tubes de soutien 7 reliés par le connecteur 8 et placer le cintre supérieur 10 à l'intérieur du coussin gonflable pour chemises.

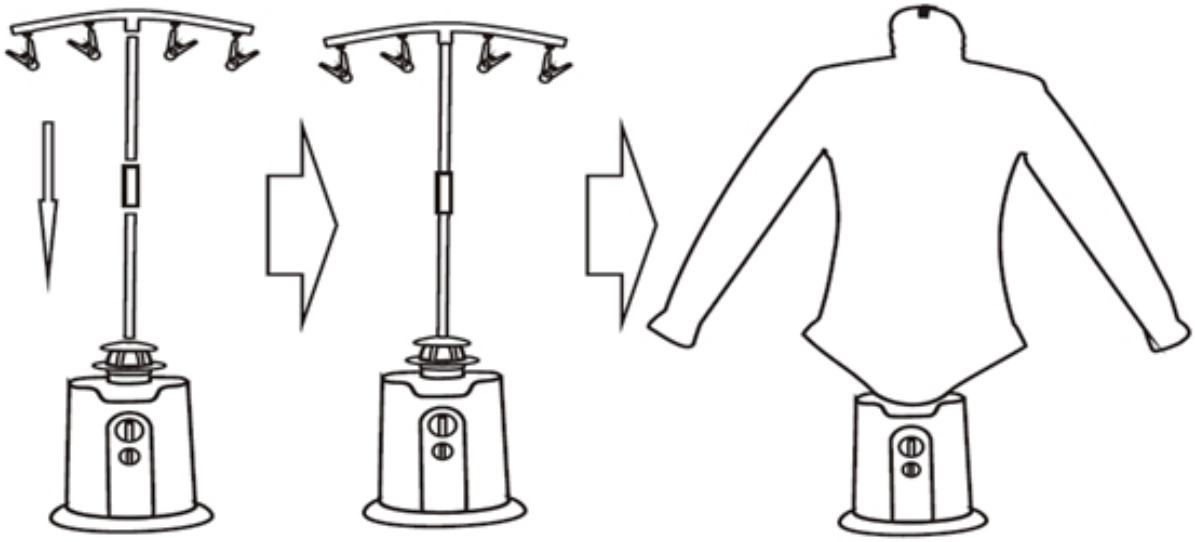

Glisser une chemise sur le coussin gonflable, régler la durée de séchage à l'aide de la minuterie 3 et choisir si de l'air froid ou chaud doit être soufflé dans le coussin gonflable à l'aide du sélecteur froid-chaud 4.

4) Utilisation de l'appareil pour repasser un pantalon (en option) :

Mettre en place les tubes de soutien 7 reliés par les connecteurs 8 et 12 pour former un U. Relier le tube court 13 au ventilateur à l'intérieur du coussin gonflable pour pantalons.

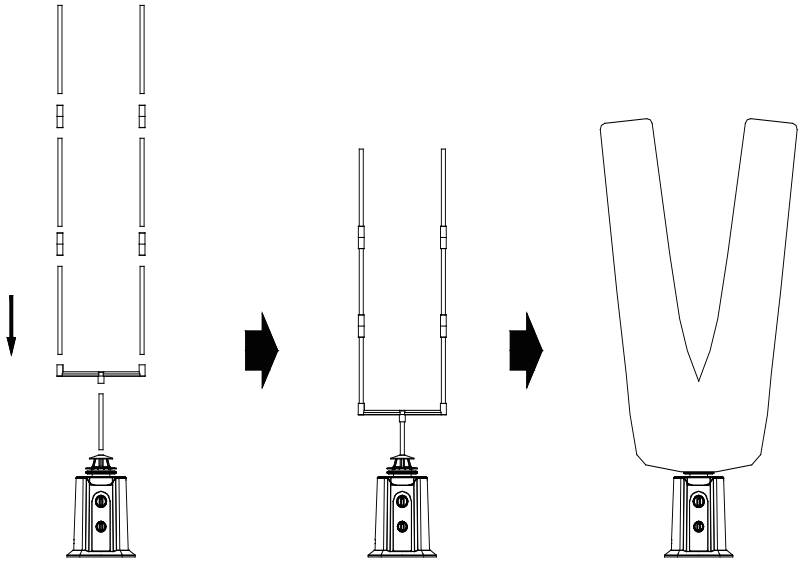

Glisser un pantalon sur le coussin gonflable, régler la durée de séchage à l'aide de la minuterie 3 et choisir si de l'air froid ou chaud doit être soufflé dans le coussin gonflable à l'aide du sélecteur froid-chaud 4.

5) Utilisation de l'appareil pour sécher des chaussures (en option) :
Mettre en place le coussin gonflable pour chaussures sur le ventilateur 6. Glisser les extrémités dans les chaussures. Régler la durée de séchage à l'aide de la minuterie 3 et choisir si de l'air froid ou chaud doit être soufflé dans le coussin gonflable à l'aide du sélecteur froid-chaud 4.

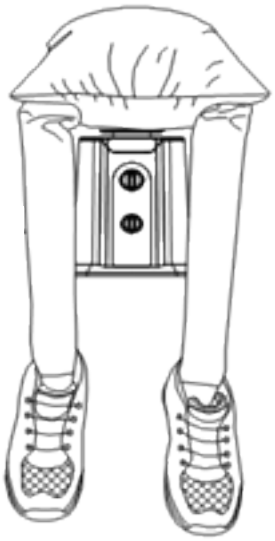

Note ! Ne jamais faire fonctionner l'appareil plus de 180 minutes de suite.

6) Pour démonter l'appareil, suivre les étapes d'assemblage ci-dessus en sens inverse.

5) NETTOYAGE ET ENTRETIEN

Avertissement
Avant de nettoyer l'appareil, toujours l'arrêter en tournant la minuterie 3 en position d'arrêt (OFF), le débrancher de la prise de courant et le laisser entièrement refroidir.

Nettoyage
• Ne jamais utiliser de détergents agressifs ou abrasifs, d'alcool de nettoyage ou d'objets tranchants comme une brosse dure ou un couteau.
• Nettoyer l'extérieur du boitier, les accessoires et le cordon d'alimentation avec un chiffon humide.
• Puis sécher l'extérieur avec un chiffon sec.

Note ! L'appareil NE DOIT PAS être immergé dans l'eau.

6) SPÉCIFICATIONS

• Tension d'entrée : 220 - 240 Vac – 50/60 Hz
• Puissance : 850W
• Classe II
• Dimensions : 26 x 32 x 16 cm (longueur x hauteur x largeur)
• Poids : 1,4 kg

7) STOCKAGE & TRANSPORT

• Avant de stocker l'appareil, il doit d'abord être nettoyé conformément à la description dans ce manuel d'utilisation. L'appareil doit être stocké dans son emballage d'origine.
• Toujours stocker l'appareil dans un endroit sec et bien aéré et hors de portée des enfants ou animaux.
• Protéger l'appareil contre la lumière directe du soleil, les vibrations et les chocs.

Tous contenus et spécifications mentionnés dans ce manuel peuvent être modifiés sans préavis.

INSTRUCTIONS POUR LA PROTECTION DE L'ENVIRONMENT

(DEEE, la directive relative aux déchets d'équipements électriques et électroniques)

Votre produit a été fabriqué en utilisant des matériaux de haute qualité et des composants qui peuvent être recyclés et réutilisés. A la fin de sa durée de vie, ce produit **ne doit pas** être jeté dans les ordures ménagères, mais il doit être remis à un point de collecte spécial pour le recyclage des équipements électriques et électroniques. Conteneur de déchets marqué d'un symbole de croix. Des informations supplémentaires sont disponibles dans le manuel d'utilisation et sur l'emballage. Les matières premières utilisées sont appropriées pour le recyclage.

Par le recyclage d'appareils usagés ou de matières premières, vous apportez une contribution importante à la protection de notre environnement. Informez-vous en local sur le point de collecte le plus proche.

BEDIENUNGSANLEITUNG:
ELEKTRISCHER TROCKEN- UND BÜGELAUTOMAT
MODEL: MOL-HA-DRY01

INHALTSVERZEICHNIS:

1) Verpackungsinhalt
2) Teile und Merkmale des Geräts
3) Sicherheitsanweisungen
4) Installation und Verwendung des Geräts
5) Pflege und Reinigung
6) Technische Daten
7) Lagerung und Transport

1) VERPACKUNGSINHALT

Name des Teils	Anzahl
Motoreinheit	1 Set
Feststehender Fuß	1 Stück
Abluftstutzen	1 Stück
Tragrohr (31,5 cm)	6 Stück
Verbindungsstück	4 Stück
Clips	4 Stück
Oberer Ständer	1 Stück
Luftsack für Hemden	1 Stück
Unterer Ständer	1 Stück
Kurzes Rohr (13 cm)	1 Stück
Luftsack für Hosen	1 Stück
Luftsack für Schuhe	1 Stück
Bedienungsanleitung	1 Stück

2) TEILE UND MERKMALE DES GERÄTS

1. Motoreinheit
2. Bedienfeld
3. Timer
4. Warm-Kalt-Auswahl
5. Fuß
6. Abluftstutzen
7. Tragrohr
8. Verbindungsstück
9. Clips
10. Oberer Ständer
11. Hemden-Luftsack
12. Unterer Ständer
13. Kurzes Rohr
14. Hosen-Luftsack (optional)
15. Schuhe-Luftsack (optional)

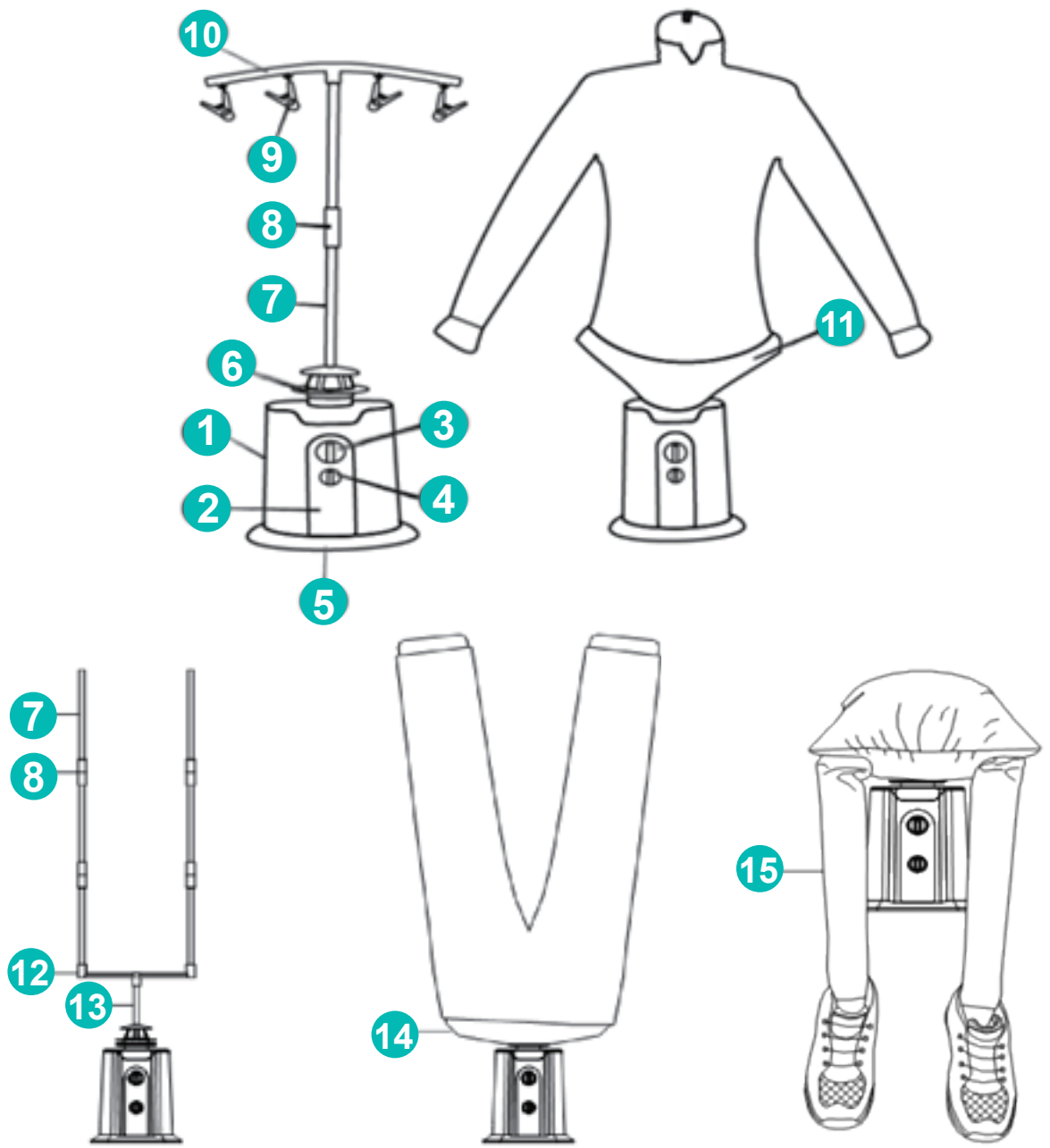

Produktabbildungen können ohne vorherige Ankündigung geändert werden.

3) SICHERHEITSANWEISUNGEN

Vor Verwendung der elektrischen automatischen Trocken- und Bügelmaschine (nachfolgend als „Gerät“ bezeichnet) müssen immer die folgenden Sicherheitsmaßnahmen getroffen werden:

WARNHINWEIS!

Teile dieses Geräts können heiß werden. Berühren Sie diese Teile nicht, um Verbrennungen zu vermeiden.

Halten Sie Hände und andere Körperteile von heißer Luft fern, damit Sie sich nicht verbrennen.

Allgemeine Informationen

• Lesen Sie die Bedienungsanleitung sorgfältig durch und bewahren Sie sie sicher auf. Wenn Sie dieses Gerät an andere Personen weitergeben, geben Sie bitte auch diese Bedienungsanleitung mit.
• Verwenden Sie dieses Gerät nur so, wie es in dieser Bedienungsanleitung beschrieben wird.
• Halten Sie das Gerät von Kindern fern, da dieses Gerät kein Spielzeug ist.
• Setzen Sie das Gerät keiner mechanischen Beanspruchung aus.
• Bitte gehen Sie vorsichtig mit dem Gerät um. Stöße, Aufpralle oder Stürze, selbst aus geringer Höhe, können das Gerät beschädigen.
• Überprüfen Sie das Gerät vor dem Gebrauch auf sichtbare äußere Beschädigungen. Betreiben Sie das Gerät niemals, wenn es beschädigt ist
• Die Garantie erlischt sofort, wenn ein Schaden durch Nichtbeachtung dieser Bedienungsanleitung verursacht wurde. Der Hersteller haftet nicht für Schäden, die aufgrund der Missachtung dieser Bedienungsanleitung, Fahrlässigkeit oder aufgrund von Anwendungen verursacht wurden, die nicht in dieser Bedienungsanleitung beschrieben sind.
• Dieses Gerät kann von Kindern ab 8 Jahren und Menschen mit reduzierten körperlichen, sensorischen oder geistigen Fähigkeiten oder die keine Erfahrung und Wissen haben, benutzt werden, aber nur, wenn sie überwacht und angewiesen werden, wie das Gerät sicher verwendet wird, und sie die damit verbundenen Gefahren verstehen.
• Halten Sie das Gerät und Stromkabel von Kindern unter 8 Jahren fern.
• Kinder müssen beaufsichtigt werden, damit sie das Gerät nicht als Spielzeug verwenden.
• Kinder dürfen dieses Gerät nicht ohne Aufsicht reinigen oder pflegen.
• Ziehen Sie das Gerät immer aus der Netzsteckdose:
    o bevor Sie das Gerät bewegen;
    o bevor Sie das Gerät lagern;
    o bevor Sie Zubehör einsetzen oder entfernen;
    o bevor Sie das Gerät reinigen oder warten;
    o nachdem Sie das Gerät benutzt haben.
• Reparaturen dürfen nur von einem qualifizierten Kundendienst durchgeführt werden. Qualifizierter Kundendienst: Kundendienst des Herstellers oder des Verkäufers, der qualifiziert und befugt ist, solche Reparaturen durchzuführen, damit mögliche Gefahren verhindert werden können. Wenn Probleme mit dem Gerät auftreten, geben Sie es an diesen Kundendienst zurück.
• Hängen Sie Kleidung nur nach dem Trocknen am Gerät auf, nicht wenn sie vollkommen „tropfend“ nass ist.
• Die maximale Belastung beträgt 10 kg an Kleidung und lesen Sie vor Gebrauch das Pflegeetikett der Kleidung.
• Das Gerät ist nur zur Benutzung für das Trocknen von Textilien und Schuhen bestimmt.

• Dieses Gerät ist nur für haushaltliche Zwecke oder ähnlichen Gebrauch bestimmt, nicht für den professionellen Gebrauch.

• **WARNHINWEIS!** Schließen Sie das Gerät direkt an eine geerdete 3-polige Wandsteckdose an, um die Brand- und Stromschlaggefahr zu reduzieren.

• **WARNHINWEIS!** Es ist nicht für Kinder unter 36 Monaten geeignet. Kleinteile.

• **WARNHINWEIS!** Lassen Sie kein Verpackungsmaterial achtlos herumliegen. Kinder könnten es als gefährliches Spielmaterial verwenden. **Erstickungsgefahr!**

Strom und Wärme

• Prüfen Sie vor dem Einsatz, ob die Netzspannung identisch mit der auf dem Typenschild des Geräts angegebenen Netzspannung ist.

• Schließen Sie das Gerät nur an eine geerdete Steckdose an.

• Verhindern Sie, dass das Kabel mit Wasser, heißen Oberflächen oder Dampf in Kontakt kommt.

• Das Netzkabel darf nicht über scharfen Kanten hängen. Halten Sie es von heißen Objekten und offenen Flammen fern.

• Überprüfen Sie das Netzkabel regelmäßig auf Schäden.

• Verwenden Sie das Gerät nicht, wenn am Netzkabel oder Stecker Schäden zu sehen sind. Wenn das Netzkabel oder der Stecker beschädigt sind, müssen sie von einem qualifizierten Kundendienst ersetzt werden.

• Benutzen Sie das Gerät nicht, wenn es defekt geworden oder gefallen ist oder in irgendeiner Weise beschädigt wurde. Geben Sie das Gerät zur Inspektion und Reparatur beim Hersteller oder beim nächstgelegenen qualifizierten Kundendienst ab.

• Wenn Sie den Stecker aus der Steckdose ziehen, ziehen Sie am Stecker und nicht am Kabel.

• Betreiben Sie das Gerät nicht mit einer externen Zeitschaltuhr oder einer separaten Fernbedienung.

• Verwenden Sie falls nötig ein 10-Ampere-Verlängerungskabel. Kabel mit weniger Ampere könnten durchbrennen. Stellen Sie beim Einstecken des Steckers sicher, dass niemand ihn versehentlich ausziehen oder darüber stolpern kann.

• Vermeiden Sie Überlast durch gleichzeitiges Anschließen zu vieler Geräte in einem Bereich.

• Tauchen Sie das Gerät niemals in Wasser oder in andere Flüssigkeiten, es besteht die Gefahr eines Stromschlags. Berühren Sie das Gerät nicht, wenn es ins Wasser gefallen ist. Trennen Sie das Gerät von der Netzsteckdose, während das Gerät ausgeschaltet ist und benutzen Sie es nicht wieder.

• Verwenden Sie das Gerät nicht in unmittelbarer Nähe von Wärmequellen wie offenen Flammen (z.B. Kochfeldern).

• **WARNHINWEIS!** Dieses Gerät ist heiß, wenn es in Betrieb ist. Verhindern Sie, dass nackte Haut mit heißen Oberflächen in Kontakt kommt, um Verbrennungen zu vermeiden.

• Bedecken Sie nie die Lufteintritts- oder Luftaustrittsöffnung, dies kann zur Beschädigung des Geräts oder Überhitzung und Fehlfunktionen führen.

• **WARNHINWEIS!** Dieses Gerät sollte NICHT in Badezimmern, Waschbereichen und ähnlichen feuchten Innenräumen verwendet werden.
• Vergewissern Sie sich, dass Ihre Hände trocken sind, bevor Sie das Gerät oder den Stecker berühren.
• Stellen vor dem Anschluss des Geräts an die Netzsteckdose sicher, dass der Schalter zum Ein- und Ausschalten auf der Position „OFF“ steht.
• Stecken Sie das Gerät nur in eine leicht zugängliche Steckdose, damit Sie es im Notfall schnell aus der Steckdose ziehen können.
• Bewegen oder lagern Sie das Gerät nicht, bevor es abgekühlt ist.
• Schalten Sie das Gerät aus und entfernen Sie den Netzstecker, wenn bei der Verwendung Fehlfunktionen auftreten, Sie Schäden feststellen oder wenn es nicht in Gebrauch ist oder gereinigt wird.
• Das Gerät darf nicht zerdrückt, durchstochen oder auseinandergenommen werden, da es dadurch beschädigt werden kann.
• Ziehen Sie das Gerät bei Gewitter oder längerer Nichtbenutzung aus der Netzsteckdose.
• Schalten Sie das Gerät vor der Reinigung immer aus und ziehen Sie es aus der Netzsteckdose.
• Öffnen Sie das Gehäuse nicht, da dies zu einem Stromschlag führen kann.
• **WARNHINWEIS!** Um die Brand- oder Stromschlaggefahr zu reduzieren, muss das Gerät vor Wassertropfen und Wasserspritzern geschützt werden. Halten Sie es von Objekten, die mit Flüssigkeiten gefüllt sind, wie Vasen, fern. Solche Objekte sollten nicht auf oder neben das Gerät gestellt werden.

Wichtige Information, befolgen Sie diese Anweisungen
• Dieses Gerät kann von Kindern ab 8 Jahren und von Personen mit körperlichen, sensorischen oder geistigen Einschränkungen sowie mangelnder Erfahrung und Wissen verwendet werden, sofern sie beaufsichtigt werden oder in der sicheren Verwendung des Geräts unterwiesen wurden und sich der möglichen Gefahren bewusst sind. Kinder dürfen mit dem Gerät nicht spielen. Reinigung und Wartung dürfen nicht von Kindern unter 8 Jahren ausgeführt werden. Ab 8 Jahren müssen sie beaufsichtigt werden.
• Kinder dürfen das Gerät niemals unbeaufsichtigt verwenden. Kinder können Gefahren, die von einer falschen Benutzung elektrischer Geräte ausgehen, nicht einschätzen.
• Kinder, die sich in der Nähe des Gerätes aufhalten, müssen stets von einem Erwachsenen beaufsichtigt werden.
• Die Verwendung von nicht vom Hersteller empfohlenem Zubehör könnte zu Verletzungen führen.
• Schalten Sie das Gerät immer aus und entfernen Sie den Netzstecker aus der Steckdose, bevor Sie Zubehör auswechseln.
• Lassen Sie das Zubehör immer abkühlen, bevor Sie zu einem anderen Zubehörteil wechseln.
• Schalten Sie das Gerät erst ein, wenn das Zubehör korrekt positioniert ist.
• Benutzen Sie das Gerät nicht, wenn einer der Luftsäcke nicht eingesetzt ist.

• Verwenden Sie das Gerät nur in aufrechter Position.
• Verwenden Sie das Gerät nur in Innenräumen, in trockenen Bereichen und nicht in der Nähe von Wasser oder anderen Flüssigkeiten.
• Tauchen Sie das Gerät niemals in Wasser oder in eine andere Flüssigkeit. Dies kann einen tödlichen Stromschlag verursachen!
• Schalten Sie das Gerät aus und ziehen Sie den Netzstecker aus der Steckdose, wenn das Gerät nicht benutzt oder gereinigt wird.
• Überprüfen Sie das Kabel regelmäßig auf Schäden.
• Verwenden Sie das Gerät nie, wenn das Netzkabel Anzeichen von Schäden aufweist, wenn das Gerät auf den Boden gefallen ist oder andere Beschädigungen zu sehen sind. Das Gerät muss in solchen Fällen von einem Experten geprüft und nötigenfalls repariert werden.
• Führen Sie nie Gegenstände in die Öffnungen des Geräts ein.
• Reinigen Sie das Gerät nach Gebrauch gründlich.

4) INSTALLATION UND VERWENDUNG DES GERÄTS

Erste Verwendung
Öffnen Sie die Verpackung vorsichtig, bevor Sie das Gerät herausnehmen. Stellen Sie sicher, dass das Gerät vollständig und unbeschädigt ist. Sollten Teile fehlen oder beschädigt sein, kontaktieren Sie den Lieferanten und verwenden Sie das Produkt nicht. Die Verpackung sollte aufbewahrt oder in Übereinstimmung mit den örtlichen Vorschriften recycelt werden.

• Entfernen Sie sämtliches Verpackungsmaterial vom Gerät.
• Reinigen Sie das Gerät. Bitte sehen Sie sich den Abschnitt „Pflege und Reinigung“ an.

Benutzung des Geräts

1) Befestigen Sie die Motoreinheit ❶ am Fuß ❺, bis sie einrastet.

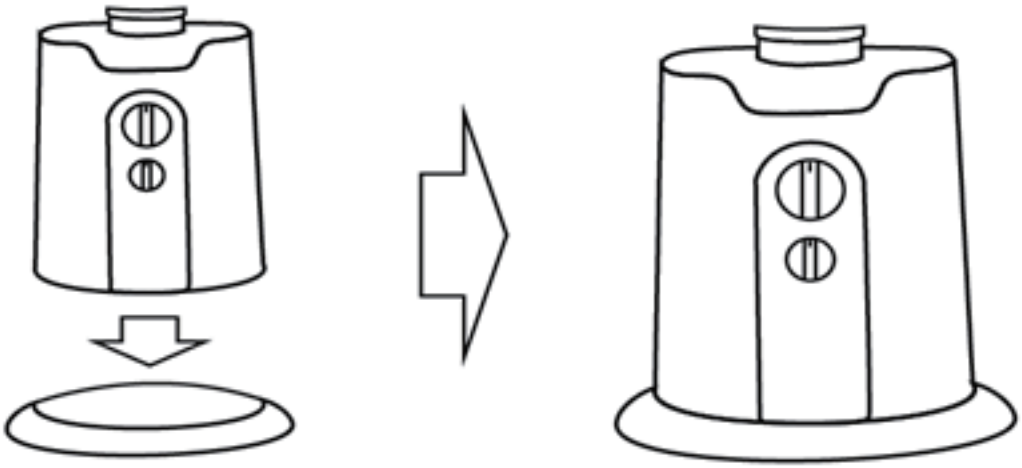

2) Öffnen Sie den Reißverschluss von einem der Luftsäcke und legen Sie

die Abdeckung auf die Luftaustrittsöffnung des Motors und bringen Sie dann den Abluftstutzen 6 auf dem Ausgang des Motors an und drehen Sie ihn im Uhrzeigersinn, bis er einrastet.

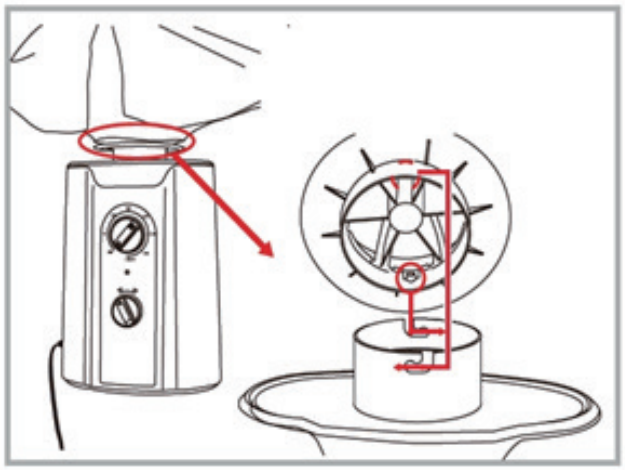

3) Benutzung des Geräts zum Bügeln von Hemden

Installieren Sie die zwei Tragrohre 7 mit dem Rohrverbindungsstück 8 und legen Sie den oberen Ständer 10 auf das Tragrohr im Hemden-Luftsack.

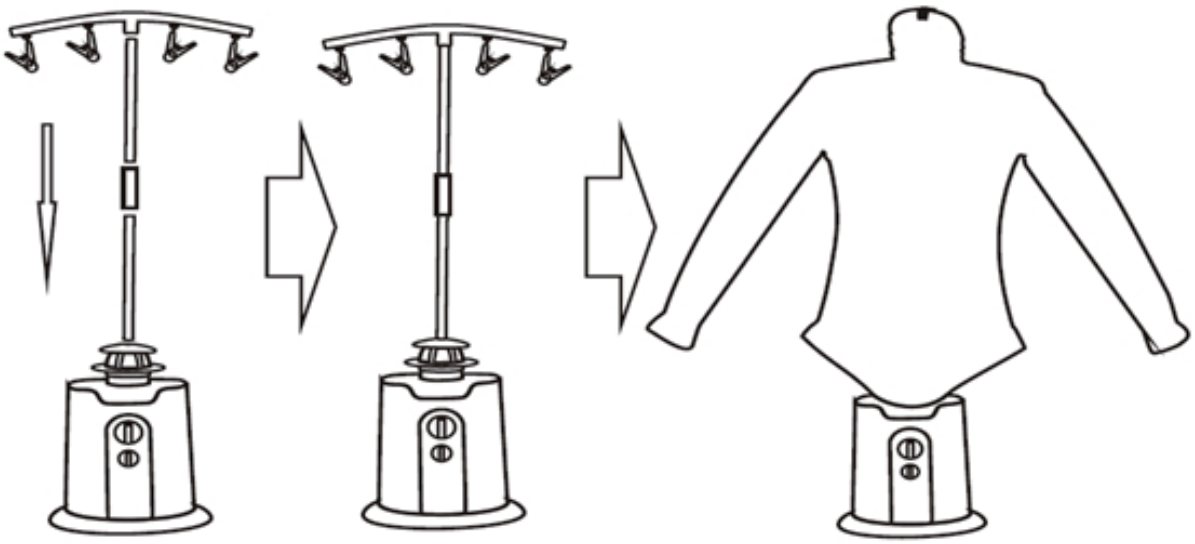

Ziehen Sie ein Hemd über den Luftsack, wählen Sie die Trockenzeit für das Hemd mit dem Timer 3 und wählen Sie, ob kalte oder warme Luft durch den Luftsack geblasen wird, indem Sie die Kalt-Warm-Auswahl 4 benutzen.

Installieren Sie die Tragrohre 7 mit den Verbindungsstücken 8 und 12, sodass eine U-Form entsteht. Verbinden Sie das kurze Tragrohr 13 mit der Lüftungsöffnung im Hosen-Luftsack.

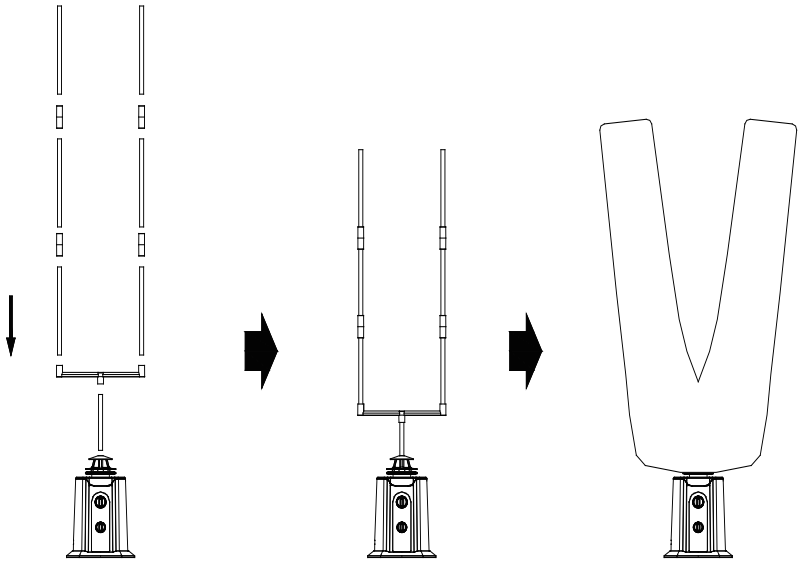

Ziehen Sie eine Hose über den Luftsack, wählen Sie die Trockenzeit für die Hose mit dem Timer 3 und wählen Sie, ob kalte oder warme Luft durch den Luftsack geblasen wird, indem Sie die Kalt-Warm-Auswahl 4 benutzen.

5) Benutzung des Schuhtrockners (optional):

Befestigen Sie den Schuhtrockner-Luftsack am Abluftstutzen 6. Stecken Sie die Enden in die Schuhe. Wählen Sie die Trockenzeit für die Schuhe mit dem Timer 3 und wählen Sie, ob kalte oder warme Luft durch den Luftsack geblasen wird, indem Sie die Kalt-Warm-Auswahl 4 benutzen.

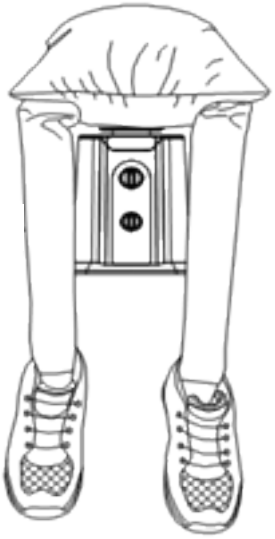

Hinweis! Lassen Sie das Gerät nie länger als 180 Minuten ununterbrochen in Betrieb sein.

6) Befolgen Sie zum Auseinanderbauen des Geräts die Installationsschritte oben in der umgekehrten Reihenfolge.

5) PFLEGE UND REINIGUNG

Warnhinweis

Schalten Sie das Gerät vor der Reinigung immer aus, indem Sie den Timer ③ auf die Position „OFF“ stellen, trennen Sie es dann vom Stromnetz und lassen Sie es vollständig abkühlen.

Reinigung

• Verwenden Sie niemals aggressive oder scheuernde Reinigungsmittel, Reinigungsalkohol oder scharfe Gegenstände wie harte Bürsten oder Messer.
• Reinigen Sie die Außenseite des Gehäuses, das Zubehör und das Netzkabel mit einem feuchten Tuch.
• Trocknen Sie sie dann mit einem trocknen Tuch ab.

Hinweis! Das Gerät DARF NICHT in Wasser getaucht werden.

6) TECHNISCHE DATEN

• Eingangsspannung: 220 - 240 V AC - 50/60 Hz
• Leistung: 850 W
• Klasse II
• Maße: 26 x 32 x 16 cm (L x H x B)
• Gewicht: 1,4 kg

7) LAGERUNG UND TRANSPORT

• Wenn Sie das Gerät aufbewahren, sollte es zuerst, wie in der Bedienungsanleitung beschrieben, gereinigt werden. Das Gerät sollte in der Originalverpackung aufbewahrt werden.
• Bewahren Sie das Gerät immer in einem trockenen und gut belüfteten Raum und außerhalb der Reichweite von Kindern und Tieren auf.
• Schützen Sie das Gerät vor direkter Sonneneinstrahlung, Erschütterungen und Stößen.

Alle Inhalte und Angaben in dieser Anleitung können ohne vorherige Ankündigung geändert werden.

ANWEISUNGEN ZUM SCHUTZ DER UMWELT

(WEE, Richtlinie zur Entsorgung von Elektro- und Elektronik-Altgeräten)

Ihr Produkt wurde aus hochwertigen Materialien und Komponenten hergestellt, die man recyceln und wiederverwenden kann. Am Ende seiner Lebensdauer **darf** dieses Produkt **nicht** im normalen Hausmüll entsorgt werden, sondern muss zu einer speziellen Sammelstelle für das Recycling von elektrischen und elektronischen Geräten gebracht werden. Der Mülleimer ist durchgestrichen. Weitere Informationen finden Sie in der Bedienungsanleitung oder auf der Verpackung. Die Rohstoffe sind wiederverwertbar.

Durch die Wiederverwertung von Altgeräten und Rohstoffen leisten Sie einen wichtigen Beitrag zum Schutz unserer Umwelt. Erkundigen Sie sich bei Ihrer Gemeinde nach einer Sammelstelle in Ihrer Nähe.

EC Declaration Of Conformity

We,

Mascot Online BV
Veluwezoom 32
1327 AH Almere
The Netherlands

Declare under our sole responsibility that the product:

- Product brand: N/A
- Product model no: MOL-HA-DRY01
- Product description: Automatic Dry & Iron Machine
- Product rating device: Input: 220-240 Vac, 50/60Hz, Class II, IPX1, Power: 850 Watt

Following the provisions of the Directives:

- Electro Magnetic Compatibility (EMC): 2014/30/EU
- Low Voltage Directive (LVD): 2014/35/EU
- Restriction of the use of certain Hazardous Substances in Electrical and Electronic Equipment (RoHS) Directive: 2011/65/EU.

And standards to which Conformity is declared:

EMC:

- EN 55014-1:2006+A1:2009+A2:2011
- EN 55014-2:1997+A1:2001+A2:2008
- EN 55014-2:2015
- EN 61000-3-2:2014
- EN 61000-3-3:2013

LVD:

- EN 60335-1:2012+A11:2014
- EN 60335-2-43:2003+A1:2006+A2:2008
- EN 62233:2008

Date & place of issue: Almere, 01-10-2018

Authorized Signature name: B. van Dijk
Title: Managing Director

Version 5-10-2018