NL - Cenocco Spin scrubber – manual

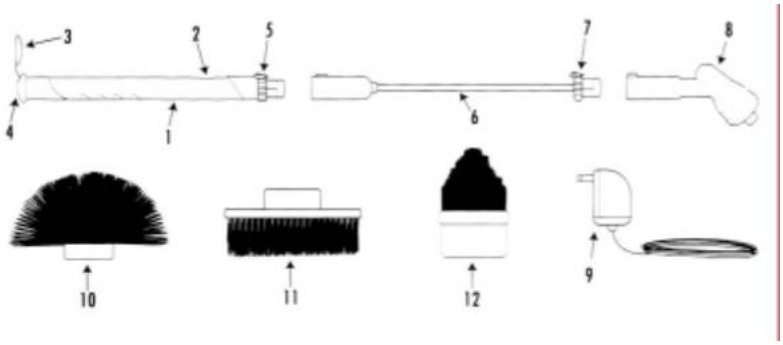

1. **Hoofd buis**
2. **Aan / uit knop**
3. **Beschermkapje voor oplaadpunt**
4. **Oplaadpunt**
5. **Ontgrendelknop**
6. **Verlenggreep**
7. **Ontgrendelknop**
8. **Zuiveringskop**
9. **Laad adapter**
10. **Koepelborstelkop**
11. **Platte borstelkop**
12. **Hoekborstel**

Mouw set

Controleer voordat u de onderdelen van het product gaat monteren of het apparaat is uitgeschakeld.

- **montage zonder verlenghandvat**

Montage zonder verlenghandvat

- Verbind de hoofdgreep met de schrobkop tot u de click hoort.
- Sluit vervolgens de kopmontage aan op de verlenging tot u de click hoort.

Set opzet borstel

- Houd een set opzetborstels stevig vast en plaats vervolgens de reinigingskop totdat deze stevig vastzit.

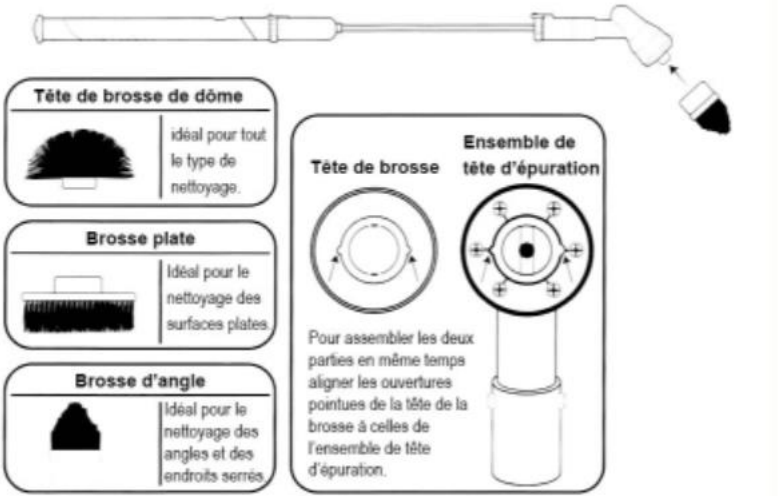

- Breng water en een reinigingsmiddel aan op het te reinigen oppervlak en de kop van de borstel.
- Om het reinigen te starten, draait u de knop naar de stand “ON” als de reinigingskop in contact is met het gewenste reinigingsoppervlak. Houd het apparaat bij de handgreep vast en druk de was kop voorzichtig op het te reinigen oppervlak. druk niet te hard. het product is speciaal ontworpen om al het werk te doen.
- Gebruik de borstel alleen wanneer u het te reinigen gebied aanraakt om het spuiten te beperken.
- Reinigingschemicaliën mogen alleen worden gebruikt in overeenstemming met de instructies van de fabrikant voor het te reinigen oppervlak. Schurende-reinigers mogen nooit worden gebruikt.
- Probeer eerst de bult op een onopvallend oppervlak.

Het apparaat schoonmaken

- Maak alle oppervlakken van het apparaat schoon met een zachte doek

- Gebruik alleen een mild reinigingsmiddel om het apparaat te reinigen. gebruik geen alcohol of schurende reinigingsmiddelen.
- Dompel de borstel niet onder in water.
- Scheid alle delen van het apparaat en laat de lucht drogen.

Opladen van het apparaat

- De lading vereist dat de start / stop-knop is ingesteld om te stoppen.
- Plaats de oplaadadapter in de oplaadpoort aan de onderkant van het apparaat. rood licht betekent dat het laden plaatsvindt.
- Uw eerste lading vereist 20 uur, maar volgende laden duurt slechts 8 uur.
- Als het apparaat niet wordt opgeladen, test dan het stopcontact dat u gebruikt met een ander apparaat.
- Als het stopcontact is aangesloten op een wandschakelaar, zorg er dan voor dat de schakelaar in de stand aan staat.
- Als de eenheden tijdens het opladen warm worden, maak je geen zorgen, het is volkomen normaal.
- Sluit de oplaadklep zodra het opladen voltooid is.
- Houd het apparaat uit tijdens het opladen.
- Scheid het oplaaddeksel niet van het apparaat.

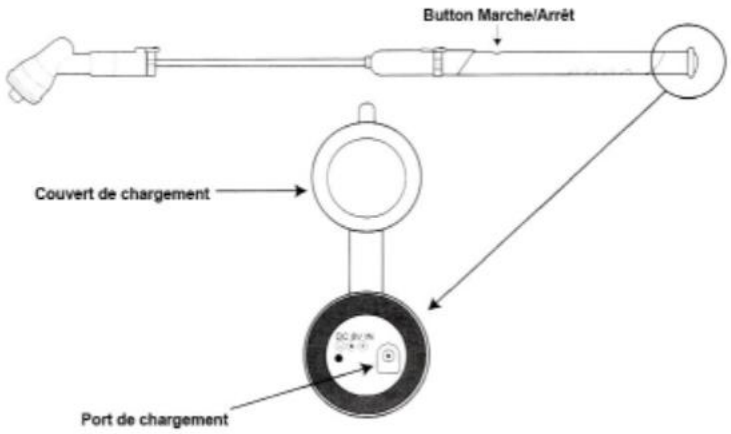

Batterij verwijderen

Dit product maakt gebruik van een oplaadbare nikkel-cadmium-batterij (ni-cad). wanneer de batterij niet langer kan worden opgeladen, moet deze worden verwijderd van het apparaat en op de juiste manier worden gerecycled. deze batterij kan niet worden verbrand of gecomposteerd.

Verwijder met behulp van een kruiskopschroevendraaier de linker en rechter zijschroeven zoals weergegeven in afbeelding 1.

Trek aan de onderkant van de hendel en de bovenkant van het apparaat en verwijder de batterij zoals weergegeven in afbeelding 2.

Verwijder het plakband, controleer de rode en zwarte lijnen en rek de batterij uit, zoals weergegeven in figuur 3.

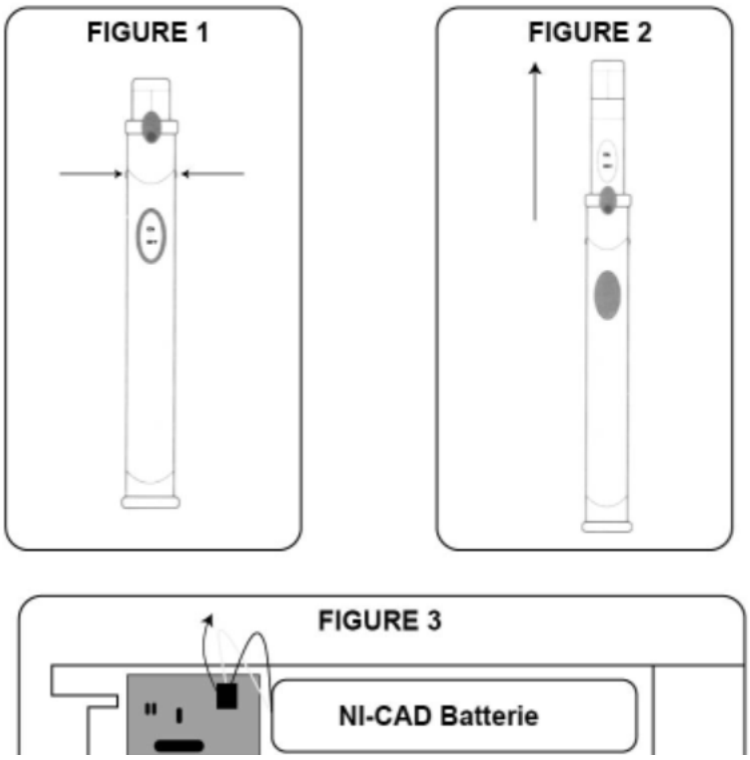

Dit apparaat voldoet aan Deel 15 van de FCC-regels.
Gebruik is onderhevig aan de volgende twee voorwaarden.

1. Dit apparaat mag geen schadelijke interferentie veroorzaken en
2. Dit apparaat moet elke ontvangen interferentie accepteren, inclusief interferentie die een ongewenste werking kan veroorzaken. Doorsturen: Wijzigingen in deze eenheid die niet uitdrukkelijk zijn goedgekeurd door de partij die verantwoordelijk is voor de naleving, kunnen de bevoegdheid van de gebruiker om het apparaat te gebruiken ongeldig maken.

OPMERKING
Deze apparatuur is getest en voldoet aan de limieten voor een digitaal apparaat van Klasse B, conform Deel 15 van de FCC-regels.
Deze limieten zijn ontworpen om redelijke bescherming te bieden tegen schadelijke interferentie in een residentiële installatie. Deze apparatuur genereert, gebruikt en kan radiofrequentie-energie uitstralen en kan, indien niet geïnstalleerd en gebruikt in overeenstemming met de instructies, schadelijke interferentie met radiocommunicatie veroorzaken.
Er is echter geen garantie dat er in een bepaalde installatie geen interferentie zal optreden als dit apparaat schadelijke storing veroorzaakt aan de radio of televisie, wat kan worden vastgesteld door de gebruiker in en uit te schakelen. Stimuleert de correctie van interferentie door een of meer van de volgende.
- De ontvangstantenne anders oriënteren of verplaatsen.
- Om de scheiding tussen het element en de ontvanger te vergroten.
- Sluit de apparatuur aan op een stopcontact op een ander circuit dan dat waarop de ontvanger is

aangesloten.
- Raadpleeg de dealer of een ervaren radio- / televisiemonteur voor hulp

LIMITATION DE RESPONSABILITÉ

Responsabilité est limitée au prix de l'achat de ce produit. Telebrands Corp. ne peut pas être responsable des dommages accidentels ou consécutifs ou de la garantie implicite de ce produit. Certains pays n'acceptent pas l'exclusion ou limitation des dommages accidentels ou consécutifs, ainsi, la limitation ou l'exclusion ne peuvent pas être appliquées pour vous.

Cenocco

Model: CC-9044
Power: 6.5W
Voltage: AC110-220VIDC 5V
MADE IN PRC

DE - Cenocco Spin scrubber – manual

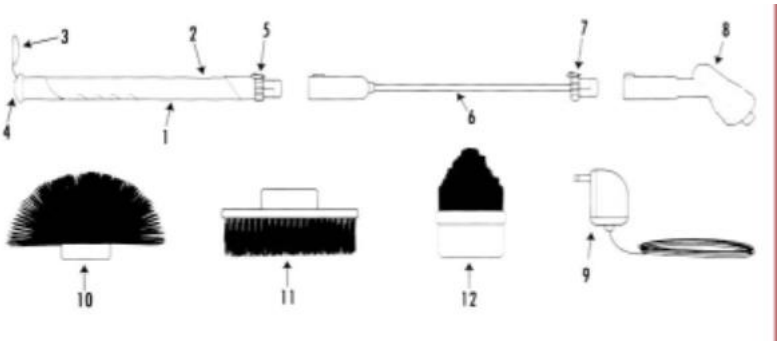

1. Steuerrohr
2. Ein / Aus-Taste
3. Schutzkappe für Ladepunkt
4. Ladepunkt
5. Lassen Sie die Taste los
6. Erweiterungsgriff
7. Taste loslassen
8. Reinigungskopf
9. Laden Sie den Adapter
10. Dome-Bürstenkopf
11. Flachbürstenkopf
12. Eckbürste

Ärmelset

Bevor Sie die Teile des Produkts installieren, überprüfen Sie, ob das Gerät ausgeschaltet ist.

Montage ohne verlängerten Griff

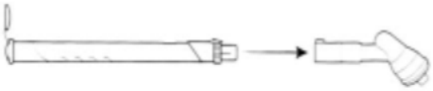

Montage ohne verlängerten Griff

- Schließen Sie den Hauptgriff mit dem Schrubbkopf an, bis Sie das Klicken hören.
- Verbinden Sie dann die Kopfbaugruppe mit der Verlängerung, bis Sie das Klicken hören.

Pinselset

- Halten Sie einen Satz Bürstenköpfe fest und setzen Sie den Reinigungskopf ein, bis er fest sitzt.

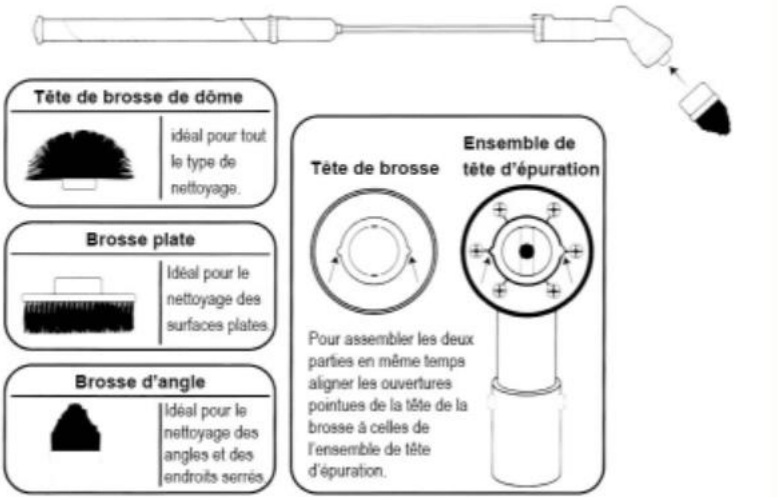

- Tragen Sie Wasser und Reinigungsmittel auf die zu reinigende Oberfläche und den Bürstenkopf auf.
- Um mit der Reinigung zu beginnen, den Knopf in die Position "ON" drehen, wenn der Reinigungskopf die gewünschte Reinigungsfläche berührt. Halten Sie das Gerät am Griff fest und drücken Sie den Waschbecher vorsichtig auf die zu reinigende Oberfläche. drücke nicht zu stark. Das Produkt ist speziell für die gesamte Arbeit konzipiert.
- Verwenden Sie die Bürste nur, wenn Sie den zu reinigenden Bereich berühren, um das Spritzen zu begrenzen.
- Reinigungschemikalien dürfen nur gemäß den Herstellerangaben für die zu reinigende Oberfläche verwendet werden. Scheuermittel sollten niemals verwendet werden.
- Versuchen Sie zuerst den Buckel auf einer unauffälligen Oberfläche.

Reinigen Sie das Gerät

- Reinigen Sie alle Oberflächen des Geräts mit einem weichen Tuch
- Reinigen Sie das Gerät nur mit einem milden Reinigungsmittel. Verwenden Sie keine alkoholischen oder scheuernden Reinigungsmittel.
- Tauchen Sie die Bürste nicht in Wasser.
- Trennen Sie alle Teile vom Gerät und lassen Sie die Luft trocknen.

Laden Sie das Gerät auf

- - Die Gebühr erfordert, dass die Start / Stopp-Taste auf Stopp gestellt wird.
- - Stecken Sie den Ladeadapter in den Ladeanschluss an der Unterseite des Geräts. rotes Licht bedeutet, dass das Laden stattfindet.
- - Ihre erste Ladung benötigt 20 Stunden, aber das anschließende Laden dauert nur 8 Stunden.

- Wenn das Gerät nicht lädt, testen Sie die Steckdose, die Sie mit einem anderen Gerät verwenden.
- Wenn die Steckdose an einen Wandschalter angeschlossen ist, stellen Sie sicher, dass der Schalter eingeschaltet ist.
- Wenn die Geräte während des Ladevorgangs heiß werden, keine Sorge, das ist völlig normal.
- Schließen Sie die Ladeklappe, sobald der Ladevorgang abgeschlossen ist.
- Halten Sie das Gerät während des Ladevorgangs ausgeschaltet.
- Trennen Sie die Ladeabdeckung nicht vom Gerät.

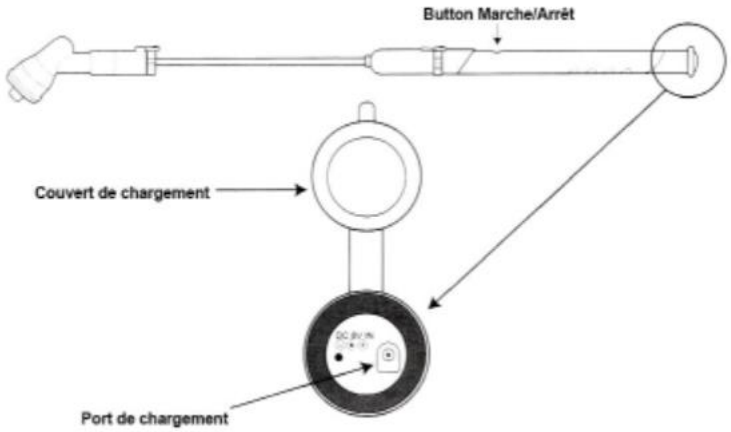

Batterie entfernen

Dieses Produkt verwendet eine wiederaufladbare Nickel-Cadmium-Batterie (Ni-Cad). Wenn der Akku nicht mehr geladen werden kann, muss er aus dem Gerät entfernt und ordnungsgemäß recycelt werden. Diese Batterie kann nicht verbrannt oder kompostiert werden.

Entfernen Sie mit einem Kreuzschlitzschraubendreher die linke und rechte Seite wie in Abbildung 1 gezeigt.

Ziehen Sie die Unterseite des Griffs und die Oberseite des Geräts und entfernen Sie die Batterie wie in Abbildung 2 gezeigt.

Entfernen Sie das Klebeband, überprüfen Sie die roten und schwarzen Linien und dehnen Sie die Batterie wie in Abbildung 3 gezeigt.

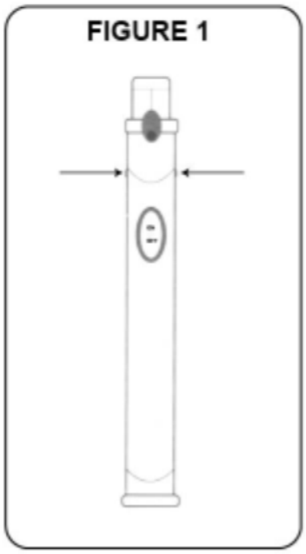

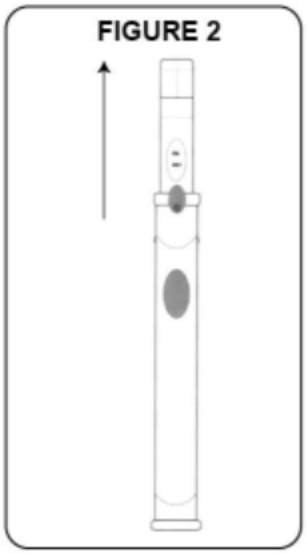

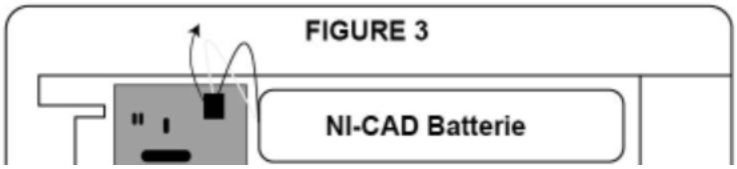

Dieses Gerät entspricht Teil 15 der FCC-Regeln.
Die Nutzung unterliegt den folgenden zwei Bedingungen.
1. Dieses Gerät darf keine schädlichen Störungen verursachen und
2. Dieses Gerät muss alle empfangenen Störungen akzeptieren, einschließlich Störungen, die einen unerwünschten Betrieb verursachen können. Weiterleiten: Änderungen an dieser Einheit, die nicht ausdrücklich von der für die Einhaltung der Vorschriften verantwortlichen Partei genehmigt wurden, können dazu führen, dass der Benutzer die Berechtigung zum Betrieb der Ausrüstung verliert.

HINWEIS
Dieses Gerät wurde getestet und entspricht den Grenzwerten für ein digitales Gerät der Klasse B gemäß Teil 15 der FCC-Bestimmungen.
Diese Grenzwerte sollen einen angemessenen Schutz gegen schädliche Störungen in einer Wohnanlage bieten. Dieses Gerät erzeugt und verwendet Hochfrequenzenergie und kann diese abstrahlen. Wenn es nicht in Übereinstimmung mit den Anweisungen installiert und verwendet wird, kann es Funkstörungen verursachen.
Es gibt keine Garantie dafür, dass eine bestimmte Installation keine Störungen auftreten, wenn dieses Gerät Störungen des Radio- oder Fernseh verursacht, die durch den Benutzer und ausgeschaltet bestimmt werden können. Stimuliert die Korrektur von Interferenzen durch einen oder mehrere der folgenden Punkte.
- Richten Sie die Empfangsantenne anders aus oder bewegen Sie sie anders.
- Um die Trennung zwischen dem Element und dem Empfänger zu erhöhen.
- Schließen Sie das Gerät an eine Steckdose an, die sich in einem anderen Stromkreis befindet als der Empfänger.
- Wenden Sie sich an den Händler oder einen erfahrenen Radio- /

LIMITATION DE RESPONSABILITÉ

Responsabilité est limitée au prix de l'achat de ce produit. Telebrands Corp. ne peut pas être responsable des dommages accidentels ou consécutifs ou de la garantie implicite de ce produit. Certains pays n'acceptent pas l'exclusion ou limitation des dommages accidentels ou consécutifs, ainsi, la limitation ou l'exclusion ne peuvent pas être appliquées pour vous.

Cenocco

Model: CC-9044
Power: 6.5W
Voltage: AC110-220V/DC 5V
MADE IN PRC

FR - Cenocco Spin scrubber – manual

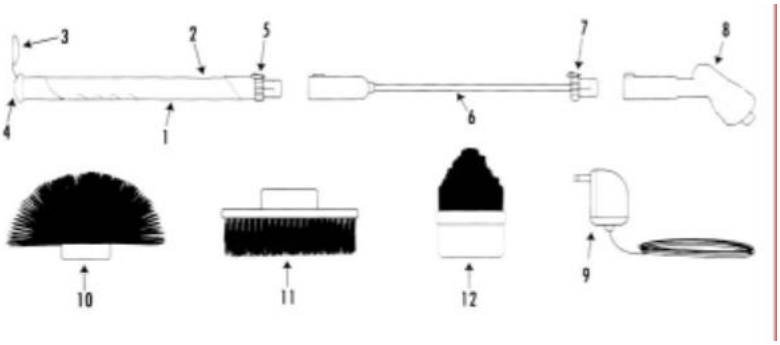

1. Tube de direction
2. Bouton marche / arrêt
3. Capuchon de protection pour le point de charge
4. Point de charge
5. Relâcher le bouton
6. Poignée d'extension
7. Bouton de libération
8. Tête de purification
9. Adaptateur de charge
10. Tête de brosse à dôme
11. Tête de brosse plate
12. Brosse de coin

Ensemble de manches

Avant d'installer les pièces du produit, vérifiez que l'appareil est éteint.

- **montage sans poignée prolongée**

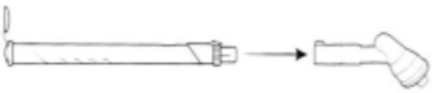

- **Montage sans poignée prolongée**

- Connectez la poignée principale avec la tête de brossage jusqu'à ce que vous entendiez le clic.

- Connectez ensuite l'ensemble de tête à l'extension jusqu'à ce que vous entendiez le clic.

Ensemble de brosse

- Tenez fermement une série de têtes de brosses, puis insérez la tête de nettoyage jusqu'à ce qu'elle soit fermement en place.

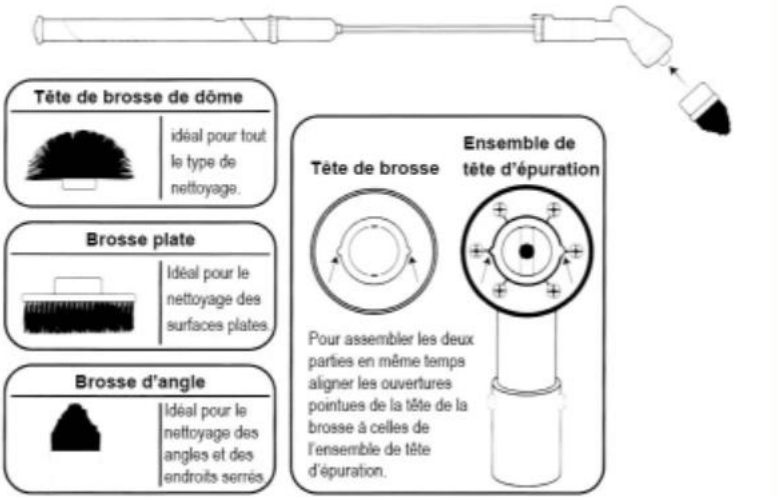

- Appliquez de l'eau et du détergent sur la surface à nettoyer et la tête de la brosse.
- Pour démarrer le nettoyage, tournez le bouton sur la position "ON" lorsque la tête de nettoyage est en contact avec la surface de nettoyage souhaitée. Tenez l'appareil par la poignée et appuyez délicatement sur la tasse de lavage sur la surface à nettoyer. N'appuyez pas trop fort. le produit est spécialement conçu pour faire tout le travail.
- N'utilisez la brosse que lorsque vous touchez la zone à nettoyer pour limiter la pulvérisation.
- Les produits chimiques de nettoyage ne doivent être utilisés que conformément aux instructions du fabricant concernant la surface à nettoyer. Les nettoyants abrasifs ne doivent jamais être utilisés.
- Essayez d'abord la bosse sur une surface discrète.

Nettoyer l'appareil

- Nettoyer toutes les surfaces de l'appareil avec un chiffon doux
- Utilisez uniquement un détergent doux pour nettoyer l'appareil. N'utilisez pas d'alcool ou de produits de nettoyage abrasifs.
- Ne pas immerger la brosse dans l'eau.
- Séparer toutes les parties de l'appareil et laisser sécher à l'air.

Charger l'appareil

- La charge nécessite que le bouton marche / arrêt soit réglé pour s'arrêter.
- Insérez l'adaptateur de charge dans le port de chargement situé au bas de l'appareil. la lumière rouge signifie que la charge a lieu.
- Votre première charge nécessite 20 heures, mais le chargement suivant ne prend que 8 heures.
- Si l'appareil ne charge pas, testez la prise que vous utilisez avec un autre appareil.
- Si la prise est connectée à un interrupteur mural, assurez-vous que l'interrupteur est en position de marche.
- Si les unités chauffent pendant le chargement, ne vous inquiétez pas, c'est tout à fait normal.
- Fermez le couvercle de chargement dès que le chargement est terminé.
- Gardez l'appareil hors tension pendant le chargement.
- Ne pas séparer le couvercle de chargement de l'appareil.

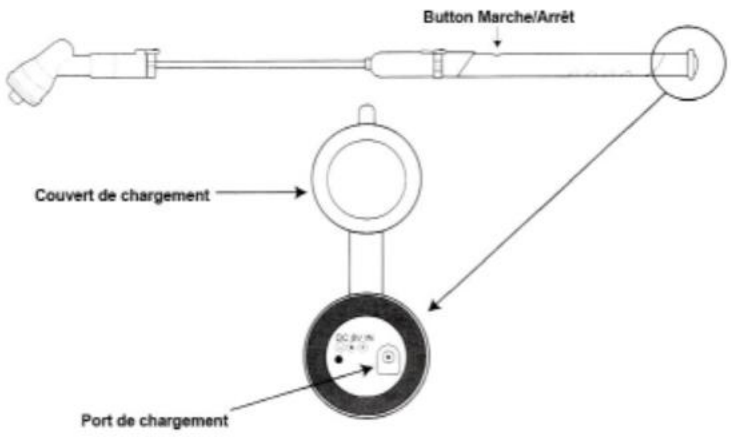

Retirer la batterie

Ce produit utilise une batterie rechargeable au nickel-cadmium (ni-cad). Lorsque la batterie ne peut plus être chargée, elle doit être retirée de l'appareil et recyclée correctement. cette batterie ne peut pas être brûlée ou compostée.

À l'aide d'un tournevis cruciforme, retirez les vis latérales gauche et droite comme indiqué sur la figure 1.

Tirez le bas de la poignée et le haut de l'appareil et retirez la batterie comme le montre la figure 2.

Retirez la bande, vérifiez les lignes rouges et noires et étirez la batterie comme indiqué à la figure 3.

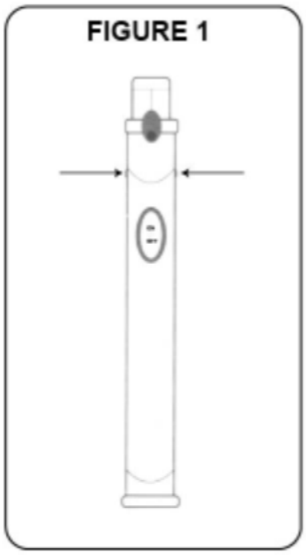

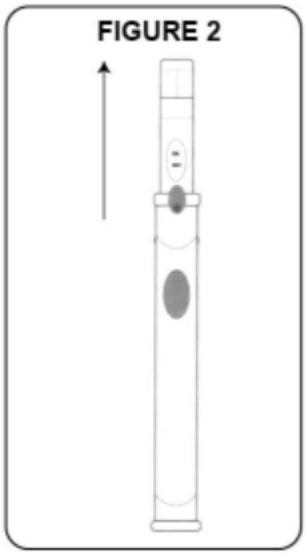

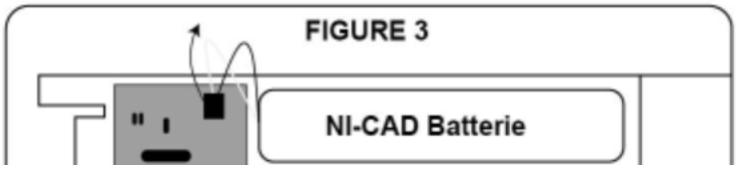

Cet appareil est conforme à la partie 15 des règles FCC.
L'utilisation est soumise aux deux conditions suivantes.
1. Cet appareil ne peut pas causer d'interférences nuisibles et
2. Cet appareil doit accepter toute interférence reçue, y compris les interférences susceptibles de provoquer un fonctionnement indésirable. Forward: Les modifications de cette unité non expressément approuvée par la partie responsable de la conformité, l'autorité de l'utilisateur de pouvoir utiliser le vide de l'appareil.
NOTE
Cet équipement a été testé et est conforme aux limites d'un appareil numérique de classe B, conformément à l'article 15 des règlements de la FCC.
Ces limites sont conçues pour fournir une protection raisonnable contre les interférences nuisibles dans une installation résidentielle. Cet équipement produit, utilise et peut émettre de l'énergie de fréquence radio et, si non installé et utilisé conformément aux instructions, peut provoquer des interférences avec les communications radio.
Il n'y a aucune garantie qu'une interférence installation particulière ne se produira pas si cet équipement cause des interférences nuisibles à la radio ou la télévision, qui peut être déterminé par l'utilisateur et hors tension. Stimule la correction de l'interférence par un ou plusieurs des éléments suivants.
- Orientez ou déplacez l'antenne de réception différemment.
- Pour augmenter la séparation entre l'élément et le récepteur.
- Connecter l'appareil à une prise électrique sur un circuit différent de celui sur lequel le récepteur est connecté.
- Consulter le revendeur ou un technicien radio / télévision expérimenté pour obtenir de l'aide

LIMITATION DE RESPONSABILITÉ

Responsabilité est limitée au prix de l'achat de ce produit. Telebrands Corp. ne peut pas être responsable des dommages accidentels ou consécutifs ou de la garantie implicite de ce produit. Certains pays n'acceptent pas l'exclusion ou limitation des dommages accidentels ou consécutifs, ainsi, la limitation ou l'exclusion ne peuvent pas être appliquées pour vous.

Cenocco

Model: CC-9044
Power: 6.5W
Voltage: AC110-220V/DC 5V
MADE IN PRC

ES - Cenocco Spin scrubber – manual

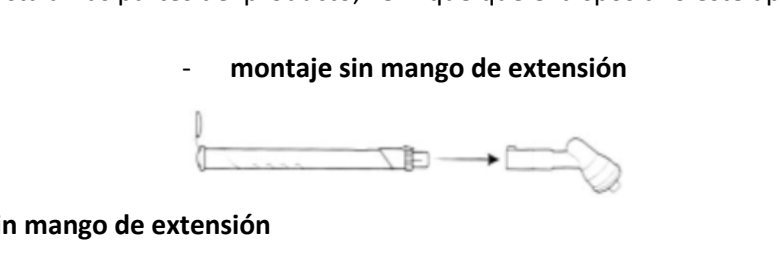

1. Tubo de la cabeza
2. Botón de encendido / apagado
3. Tapa protectora para el punto de carga
4. Punto de carga
5. Botón de liberación
6. Manija de la extensión
7. Botón de liberación
8. Cabeza de purificación
9. Cargar adaptador
10. Cabeza del cepillo de la bóveda
11. Cabeza plana del cepillo
12. Cepillo de esquina

Conjunto de manga

Antes de instalar las partes del producto, verifique que el dispositivo esté apagado.

- **montaje sin mango de extensión**

Montaje sin mango de extensión

- Conecte el mango principal con el cabezal de fregado hasta que escuche el clic.
- Luego, conecte el conjunto del cabezal a la extensión hasta que escuche el clic.

Conjunto de cepillo

- Sostenga firmemente un conjunto de cabezas de cepillos, y luego inserte el cabezal de limpieza hasta que esté firmemente asentado.

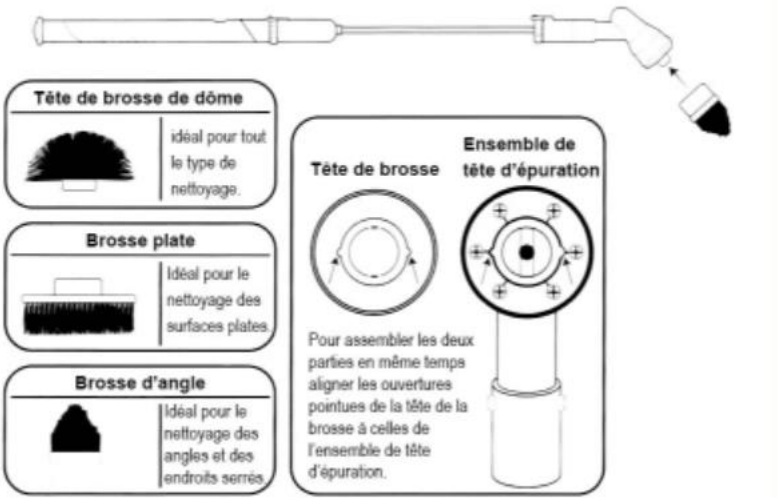

- Aplique agua y detergente a la superficie que se va a limpiar y al cabezal del pincel.
- Para comenzar la limpieza, gire la perilla a la posición "ON" cuando el cabezal de limpieza esté en contacto con la superficie de limpieza deseada. Sujete el aparato por el asa y presione suavemente la copa de lavado sobre la superficie que se va a limpiar. no presione demasiado. el producto está especialmente diseñado para hacer todo el trabajo.
- Use solo el cepillo al tocar el área a limpiar para limitar la pulverización.
- Los productos químicos de limpieza solo se pueden usar de acuerdo con las instrucciones del fabricante para la superficie que se va a limpiar. Los limpiadores abrasivos nunca deben usarse.
- Primero prueba la joroba en una superficie discreta.

Limpia el dispositivo

- Limpie todas las superficies del aparato con un paño suave
- Use solo un detergente suave para limpiar el aparato. no use alcohol o agentes de limpieza abrasivos.
- No sumerja el cepillo en agua.
- Separe todas las piezas del aparato y deje que el aire se seque.

Cargando el dispositivo

- La carga requiere que el botón de inicio / parada se configure para detenerse.
- Inserte el adaptador de carga en el puerto de carga en la parte inferior del dispositivo. la luz roja significa que tiene lugar la carga.

- Su primera carga requiere 20 horas, pero la carga posterior tarda solo 8 horas.
- Si el dispositivo no se está cargando, pruebe la toma que está utilizando con otro dispositivo.
- Si el enchufe está conectado a un interruptor de pared, asegúrese de que el interruptor esté en la posición de encendido.
- Si las unidades se calientan durante la carga, no se preocupe, es completamente normal.
- Cierre la aleta de carga tan pronto como se complete la carga.
- Mantenga el dispositivo apagado durante la carga.
- No separe la cubierta de carga del dispositivo.

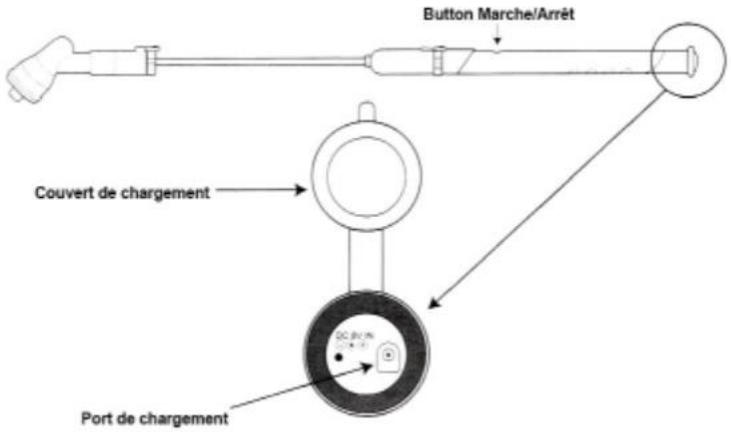

Retire la batería

Este producto usa una batería recargable de níquel-cadmio (ni-cad). cuando la batería ya no se puede cargar, debe retirarse del dispositivo y reciclarse de la manera correcta. esta batería no puede ser quemada o compostada.

Con un destornillador Phillips, quite los tornillos laterales izquierdo y derecho como se muestra en la figura 1.

Tire de la parte inferior del mango y la parte superior del dispositivo y extraiga la batería como se muestra en la Figura 2.

Retire la cinta, verifique las líneas rojas y negras y estire la batería como se muestra en la Figura 3.

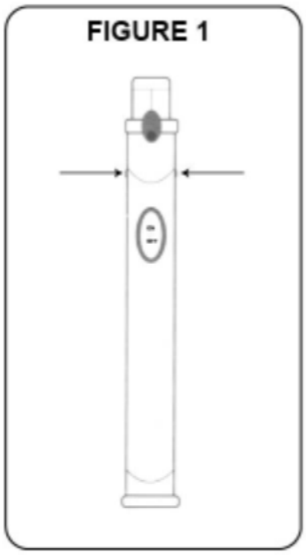

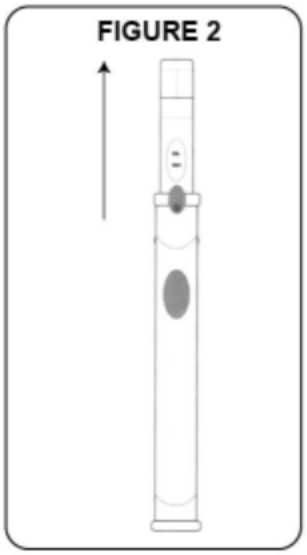

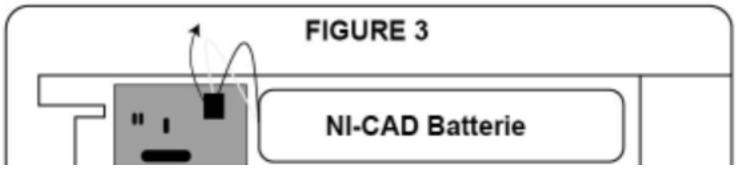

Este dispositivo cumple con la Parte 15 de las reglas de la FCC.
El uso está sujeto a las siguientes dos condiciones.
1. Este dispositivo no puede causar interferencia dañina y
2. Este dispositivo debe aceptar cualquier interferencia recibida, incluidas las interferencias que puedan causar un funcionamiento no deseado. Reenviar: los cambios en esta unidad que no estén expresamente aprobados por la parte responsable del cumplimiento pueden anular la autoridad del usuario para operar el equipo.
NOTA
Este equipo ha sido probado y se encontró que cumple con los límites para un dispositivo digital de Clase B, de conformidad con la Parte 15 de las Reglas de la FCC.
Estos límites están diseñados para proporcionar una protección razonable contra interferencias dañinas en una instalación residencial. Este equipo genera, usa y puede irradiar energía de radiofrecuencia y, si no se instala y utiliza de acuerdo con las instrucciones, puede causar interferencia dañina a las comunicaciones de radio.
Sin embargo, no hay garantía de que no se producirán interferencias en una instalación particular si este dispositivo causa interferencia dañina a la radio o televisión, lo cual puede determinarse encendiendo y apagando al usuario. Estimula la corrección de la interferencia por uno o más de los siguientes.
- Oriente o mueva la antena receptora de forma diferente.
- Para aumentar la separación entre el elemento y el receptor.
- Conecte el equipo a una toma de corriente en un circuito diferente al que está conectado el receptor.
- Consulte con el distribuidor o un técnico experimentado en radio / televisión para obtener ayuda

LIMITATION DE RESPONSABILITÉ

Responsabilité est limitée au prix de l'achat de ce produit. Telebrands Corp. ne peut pas être responsable des dommages accidentels ou consécutifs ou de la garantie implicite de ce produit. Certains pays n'acceptent pas l'exclusion ou limitation des dommages accidentels ou consécutifs, ainsi, la limitation ou l'exclusion ne peuvent pas être appliquées pour vous.

Cenocco

Model: CC-9044
Power: 6.5W
Voltage: AC110-220V/DC 5V
MADE IN PRC

IT - Cenocco Spin scrubber – manual

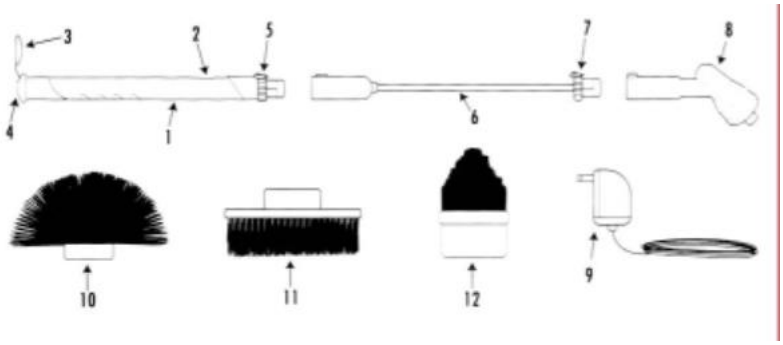

1. Tubo sterzo
2. Pulsante di accensione / spegnimento
3. Cappuccio protettivo per il punto di ricarica
4. Punto di ricarica
5. Pulsante di rilascio
6. Maniglia di estensione
7. Pulsante di rilascio
8. Testa di purificazione
9. Caricare l'adattatore
10. Testa del pennello della cupola
11. Testa della spazzola piatta
12. Pennello angolare

Set di maniche

Prima di installare le parti del prodotto, controllare che il dispositivo sia spento.

- **assemblaggio senza maniglia di estensione**

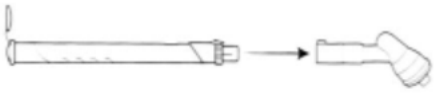

Montaggio senza maniglia di estensione

- Collegare la maniglia principale con la testina di lavaggio finché non si sente il clic.
- Quindi collegare il gruppo testina all'estensione finché non si sente il clic.

Set di pennelli

- Afferrare saldamente un set di testine, quindi inserire la testina di pulizia fino a quando non si blocca saldamente.

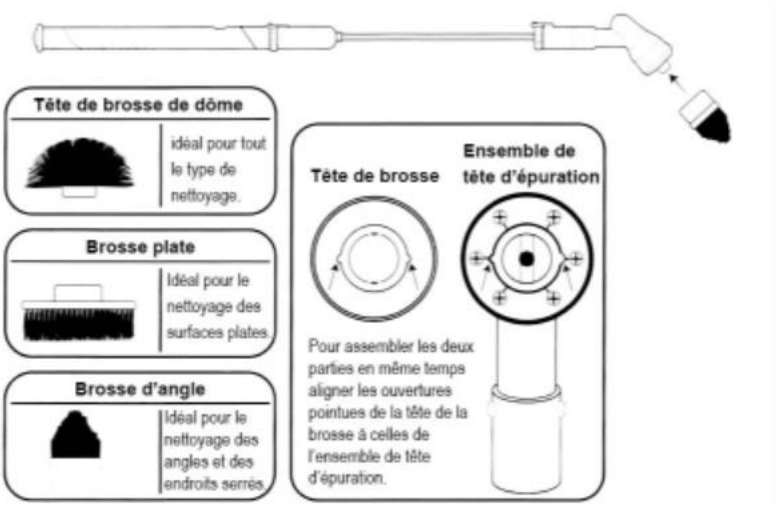

- Applicare acqua e detergente sulla superficie da pulire e la testa della spazzola.
- Per avviare la pulizia, ruotare la manopola sulla posizione "ON" quando la testina di pulizia è a contatto con la superficie di pulizia desiderata. Tenere l'apparecchio per la maniglia e premere con cura la tazza di lavaggio sulla superficie da pulire. non premere troppo forte il prodotto è appositamente progettato per fare tutto il lavoro.
- Utilizzare il pennello solo quando si tocca l'area da pulire per limitare la spruzzatura.
- I prodotti chimici di pulizia devono essere utilizzati solo in conformità con le istruzioni del produttore per la superficie da pulire. I detergenti abrasivi non dovrebbero mai essere usati.
- Prima prova la gobba su una superficie non invadente.

Pulisci il dispositivo

- Pulire tutte le superfici dell'apparecchio con un panno morbido
- Utilizzare solo un detergente delicato per pulire l'apparecchio. non usare alcol o detergenti abrasivi.
- Non immergere la spazzola in acqua.
- Separare tutte le parti dell'apparecchio e lasciare asciugare all'aria.

Carica del dispositivo

- La carica richiede che il pulsante di avvio / arresto sia impostato per arrestarsi.

- Inserire l'adattatore di ricarica nella porta di ricarica sul fondo del dispositivo. luce rossa significa che la ricarica ha luogo.
- Il tuo primo carico richiede 20 ore, ma il caricamento successivo richiede solo 8 ore.
- Se il dispositivo non si ricarica, testare la presa che si sta utilizzando con un altro dispositivo.
- Se la presa è collegata a un interruttore a muro, assicurarsi che l'interruttore sia in posizione ON.
- Se le unità si surriscaldano durante la ricarica, non preoccuparti, è completamente normale.
- Chiudere lo sportello di ricarica non appena la ricarica è completa.
- Tenere il dispositivo spento durante la ricarica.
- Non separare il coperchio di ricarica dall'apparecchio.

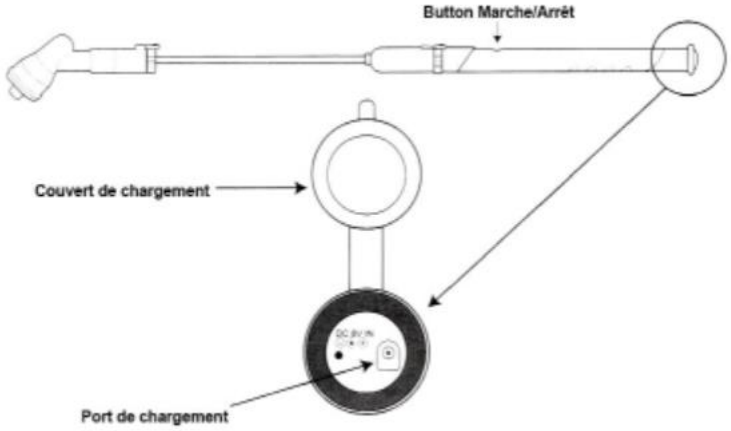

Rimuovere la batteria

Questo prodotto utilizza una batteria ricaricabile al nichel-cadmio (ni-cad). quando la batteria non può più essere caricata, deve essere rimossa dal dispositivo e riciclata nel modo corretto. questa batteria non può essere bruciata o compostata.
Utilizzando un cacciavite Phillips, rimuovere le viti laterali sinistra e destra come mostrato nella figura 1.
Tirare la parte inferiore della maniglia e la parte superiore del dispositivo e rimuovere la batteria come mostrato nella Figura 2.
Rimuovere il nastro, controllare le linee rosse e nere e allungare la batteria come mostrato nella Figura 3.

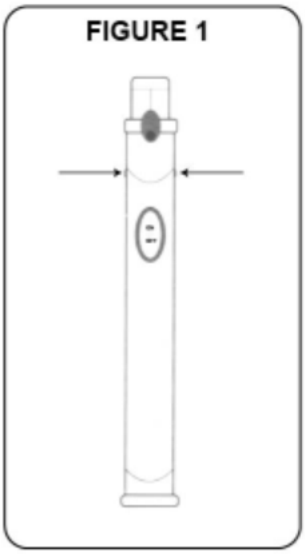

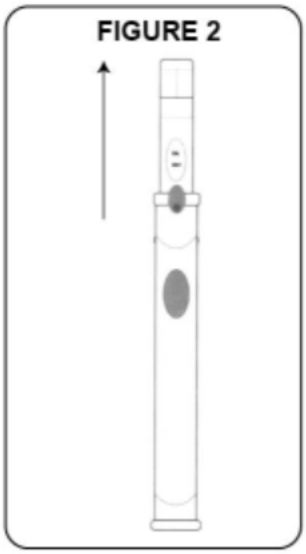

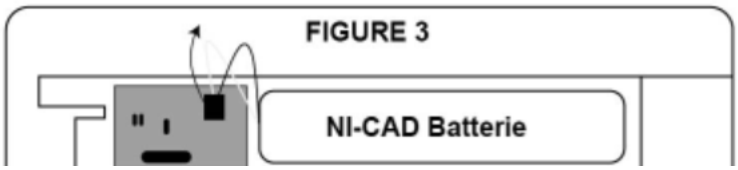

Questo dispositivo è conforme alla Parte 15 delle norme FCC.
L'utilizzo è soggetto alle seguenti due condizioni.
1. Questo dispositivo non può causare interferenze dannose e
2. Questo dispositivo deve accettare qualsiasi interferenza ricevuta, incluse le interferenze che potrebbero causare un funzionamento indesiderato. Inoltra: le modifiche a questa unità che non sono espressamente approvate dalla parte responsabile della conformità potrebbero annullare l'autorizzazione dell'utente a utilizzare l'apparecchiatura.
NOTA
Questa apparecchiatura è stata testata e trovata conforme ai limiti per un dispositivo digitale di Classe B, in conformità alla Parte 15 delle Norme FCC.
Questi limiti sono progettati per fornire una protezione ragionevole contro interferenze dannose in un'installazione residenziale. Questa apparecchiatura genera, utilizza e può irradiare energia in radiofrequenza e, se non installata e utilizzata secondo le istruzioni, può causare interferenze dannose alle comunicazioni radio.
Tuttavia, non vi è alcuna garanzia che non si verifichino interferenze in una particolare installazione se questo dispositivo causa interferenze dannose alla radio o alla televisione, il che può essere determinato accendendo e spegnendo l'utente. Stimola la correzione delle interferenze con uno o più dei seguenti.
- Orientare o spostare l'antenna ricevente in modo diverso.
- Aumentare la separazione tra l'elemento e il ricevitore.
- Collegare l'apparecchiatura a una presa su un circuito diverso da quello a cui è collegato il ricevitore.
- Consultare il rivenditore o un tecnico radiotelevisivo esperto per assistenza

LIMITATION DE RESPONSABILITÉ

Responsabilité est limitée au prix de l'achat de ce produit. Telebrands Corp. ne peut pas être responsable des dommages accidentels ou consécutifs ou de la garantie implicite de ce produit. Certains pays n'acceptent pas l'exclusion ou limitation des dommages accidentels ou consécutifs, ainsi, la limitation ou l'exclusion ne peuvent pas être appliquées pour vous.

Cenocco

Model: CC-9044
Power: 6.5W
Voltage: AC110-220V/DC 5V
MADE IN PRC